คู่มือการดำเนินงาน ตามโครงการไทยนิยม ยั่งยืน ของกรมพัฒนาที่ดิน

กองแผนงาน
กรมพัฒนาที่ดิน
ปรับปรุงครั้งที่ 1 (มิถุนายน 2561)

สารบัญ

		หน้า
บทที่ 1	**บทนำ**	
	1.1 ความเป็นมา	1
	1.2 วัตถุประสงค์การจัดทำคู่มือ	1
	1.3 คำจำกัดความ	2
บทที่ 2	**คู่มือการดำเนินงานตามโครงการ**	
	2.1 โครงการสร้างฝายชะลอน้ำแบบมีส่วนร่วมของประชาชน	4
	2.2 โครงการปรับเปลี่ยนพื้นที่ไม่เหมาะสมในการปลูกข้าวเพื่อผลิตสินค้าเกษตรอื่นที่เหมาะสม	40
	2.3 โครงการเพิ่มทักษะอาชีพแก่เกษตรกรผู้ลงทะเบียนเพื่อสวัสดิการแห่งรัฐ ของกระทรวงเกษตรและสหกรณ์	46
บทที่ 3	**การติดตามและประเมินผลการดำเนินงาน**	
	3.1 การติดตามและประเมินผลการดำเนินงาน	72

ภาคผนวก

บทที่ 1

1.1 ความเป็นมา

กระทรวงเกษตรและสหกรณ์ได้เสนอแผนงาน/โครงการตามพระราชบัญญัติงบประมาณรายจ่ายเพิ่มเติม ประจำปีงบประมาณ พ.ศ.2561 จำนวน 2 แผนงาน 22 โครงการ งบประมาณรวมทั้งสิ้น 24,993.7718 ล้านบาท ประกอบด้วยแผนงานที่ 1 ยุทธศาสตร์ปฏิรูปโครงสร้างการผลิตภาคเกษตร จำนวน 20 โครงการ งบประมาณ 24,300.6955 ล้านบาท และแผนที่ 2 ยุทธศาสตร์เสริมสร้างศักยภาพและพัฒนาคุณภาพชีวิต โดยกระทรวงการคลังเป็นเจ้าภาพหลัก จำนวน 2 โครงการ งบประมาณ 693.0773 ล้านบาท

กรมพัฒนาที่ดินมีส่วนร่วมในการดำเนินงานดังกล่าวโดยได้รับงบประมาณรายจ่ายเพิ่มเติมในปี 2561 จำนวน 3 โครงการ งบประมาณรวมทั้งสิ้น 150.4777 ล้านบาท จำแนกเป็น

แผนงานที่ 1 แผนงานยุทธศาสตร์ปฏิรูปโครงสร้างการผลิตภาคเกษตร จำนวน 2 โครงการ งบประมาณรวม 139.3801 ล้านบาท ประกอบด้วย

- โครงการสร้างฝายชะลอน้ำและจัดหาแหล่งน้ำชุมชน โดยมีวัตถุประสงค์เพื่อเพิ่มความชุ่มชื้นให้แก่ทรัพยากรดินและน้ำ ในบริเวณพื้นที่ดำเนินโครงการ มีแหล่งกักเก็บน้ำไว้ใช้ในฤดูแล้งเพื่อทำเกษตรกรรม เป็นการอนุรักษ์ทรัพยากรดินและน้ำลดปัญหาการชะล้างพังทลายของหน้าดิน รวมถึงเป็นการสร้างงานสร้างรายได้ให้แก่เกษตรกรผู้ร่วมโครงการ เป้าหมาย 1,097 แห่ง งบประมาณ 109.7 ล้านบาท
- โครงการปรับเปลี่ยนพื้นที่ไม่เหมาะสมในการปลูกข้าวเพื่อผลิตสินค้าเกษตรอื่นที่เหมาะสม โดยมีวัตถุประสงค์เพื่อช่วยเหลือเกษตรกรในพื้นที่ไม่เหมาะสมในการปลูกข้าว ให้ปรับเปลี่ยนพื้นที่เพื่อผลิตสินค้าเกษตรอื่นที่เหมาะสม เป็นการลด Supply ส่วนเกินจากตลาดที่เป็นผลทำให้ผลผลิตข้าวมีราคาตกต่ำ และไม่มีคุณภาพ เป้าหมาย 6,833 ไร่ งบประมาณ 29.6801 ล้านบาท

แผนงานที่ 2 แผนงานยุทธศาสตร์เสริมสร้างศักยภาพและพัฒนาคุณภาพชีวิต จำนวน 1 โครงการ งบประมาณ 11.0976 ล้านบาท ได้แก่

- โครงการเพิ่มทักษะอาชีพแก่เกษตรกรผู้ลงทะเบียนเพื่อสวัสดิการแห่งรัฐ โดยมีวัตถุประสงค์ เพื่อให้เกษตรกรผู้ลงทะเบียนเพื่อสวัสดิการแห่งรัฐ ได้รับความรู้และมีทักษะด้านการพัฒนาที่ดินเพิ่มขึ้น และสามารถนำไปพัฒนาทรัพยากรดินเพื่อการเกษตรในพื้นที่ของตนเอง เป้าหมายเกษตรกร 9,600 ราย งบประมาณ 11.0976 ล้านบาท

1.2 วัตถุประสงค์การจัดทำคู่มือ

1) เพื่อใช้เป็นมาตรฐานกลางในการดำเนินงานตามโครงการที่ได้รับงบประมาณรายจ่ายเพิ่มเติม ปี 2561 จำนวน 3 โครงการ ของกรมพัฒนาที่ดิน

2) เพื่อใช้เป็นคู่มือในการดำเนินงานของสถานีพัฒนาที่ดิน นำไปปรับใช้ให้สอดคล้องกับสถานการณ์แวดล้อมและสภาพภูมิประเทศในแต่ละพื้นที่

1.3 คำจำกัดความ

1) ฝายชะลอน้ำเพื่อการอนุรักษ์ดินและน้ำ คือ สิ่งก่อสร้างปิดขวางทางน้ำไหล ทำหน้าที่ทดกรองน้ำที่ไหลมาให้มีระดับสูงขึ้นเพื่อสร้างความชุ่มชื้นให้กับพื้นที่น้ำ ที่ไหลมาตามลำน้ำสามารถไหลผ่านตัวฝายทดน้ำได้เนื่องจากทำจากวัสดุทึบน้ำ ช่วยดักกรองตะกอนที่ไหลมากับน้ำให้ไหลผ่านลงไปลำน้ำเดิม ฝายชะลอน้ำเพื่อการอนุรักษ์ดินและน้ำสร้างจากวัสดุก่อสร้าง เช่น ตะแกรงลวด เหล็ก ปูนซิเมนต์ หิน ทราย ไม้แปรรูป เป็นต้น ใช้สร้างปิดกั้นบริเวณลำห้วยสาขา สำหรับชะลอ กัก เก็บน้ำแต่มีการซึมของน้ำผ่านตัวฝาย อาจมีช่องหรือท่อสำหรับการระบายตะกอนที่ถูกทับถมบริเวณเหนือฝาย เพื่อรักษาระบบนิเวศ ฝายชะลอน้ำเพื่อการอนุรักษ์ดินและน้ำของกรมพัฒนาที่ดินเป็นการกำหนดแบบก่อสร้างตามหลักการทางวิศวกรรม อาจมีขนาดหลากหลายขึ้นอยู่กับสภาพลำน้ำและสภาพความเหมาะสมของพื้นที่

2) ผู้ลงทะเบียนเพื่อสวัสดิการแห่งรัฐ หมายถึง ผู้มีรายได้น้อยและมาลงทะเบียนเพื่อขอรับความช่วยเหลือจากภาครัฐ ระหว่างวันที่ 3 เมษายน 2560 ถึง 15 พฤษภาคม 2560 จำนวนทั้งสิ้น 11,443,356 ราย

บทที่ 2

คู่มือการดำเนินงานตามโครงการไทยนิยม ยั่งยืน

2.1 โครงการสร้างฝายชะลอน้ำ แบบมีส่วนร่วมของประชาชน

2.2 โครงการปรับเปลี่ยนพื้นที่ไม่เหมาะสมในการปลูกข้าว
เพื่อผลิตสินค้าอื่นที่เหมาะสม

2.3 โครงการเพิ่มทักษะอาชีพแก่เกษตรกรผู้ลงทะเบียนเพื่อสวัสดิการแห่งรัฐ
ของกระทรวงเกษตรและสหกรณ์

โครงการสร้างฝายชะลอน้ำ
แบบมีส่วนร่วมของประชาชน

แนวทางการสร้างฝายชะลอน้ำ แบบมีส่วนร่วมของประชาชน

๔๕ จังหวัด ๑,๐๙๗ โครงการๆ ละ ๑๐๐,๐๐๐ บาท

นายกฤษฎา บัญราช รัฐมนตรีว่าการกระทรวงเกษตรและสหกรณ์ ๑๖ มีนาคม ๒๕๖๑

การประชาชนได้ประโยชน์จาก ฝายชะลอน้ำ ๑,๐๙๗ แห่ง

๑ ผอ.สถานีพัฒนาที่ดิน และนายอำเภอท้องที่

› กำหนดพื้นที่เป้าหมายจากความเห็นชอบของประชาคมหมู่บ้าน

๒ กรณีพื้นที่ก่อสร้างฝายอยู่ในความรับผิดชอบของหน่วยงานอื่น

› ต้องขออนุญาตการใช้พื้นที่จากหน่วยงานที่เกี่ยวข้องให้เรียบร้อยก่อนดำเนินการก่อสร้าง

๓ ผอ.สถานีพัฒนาที่ดิน ประสานกับสำนักงานเกษตรและสหกรณ์ฯ

› แจ้งที่ประชุมคณะอนุกรรมการพัฒนาการเกษตรและสหกรณ์จังหวัด /กรมการจังหวัด เพื่อรับทราบรายละเอียดโครงการ

๔ รูปแบบการก่อสร้างฝายชะลอน้ำ

› ใช้รูปแบบการก่อสร้างฝายตามลักษณะของศูนย์ศึกษาการพัฒนาอันเนื่องมาจากพระราชดำริและหรือมูลนิธิปิดทองหลังพระฯ

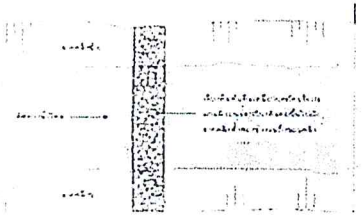

๕ การอบรมแรงงานที่ก่อสร้างฝาย

› ประสานกับศูนย์ศึกษาการพัฒนาอันเนื่องมาจากพระราชดำริในพื้นที่ใกล้เคียง หรือมูลนิธิปิดทองหลังพระฯ หรือปราชญ์ชาวบ้านเป็นวิทยากรก่อสร้างฝายชะลอน้ำ

๖ สร้างรายได้ เพิ่มพูนความรู้แก่ประชาชนในพื้นที่

› จ้างแรงงานประชาชนในพื้นที่

› จ้างแรงงานนักศึกษาอาชีวะ/วิทยาลัยเกษตรในพื้นที่ดำเนินการ

๗ แต่งตั้งประชาชนตรวจรับงาน

› แต่งตั้งประชาชนในพื้นที่ดำเนินการ เป็นกรรมการตรวจรับงานโครงการก่อสร้างฝายชะลอน้ำ

๘ ตรวจสอบความโปร่งใสของโครงการ

› แจ้ง ป.ป.ท. ป.ป.ช. และ สตง. ให้ทราบรายละเอียดโครงการเพื่อตรวจสอบขั้นตอนการก่อสร้างฝายชะลอน้ำ

การดำเนินงานกิจกรรมสร้างฝายชะลอน้ำเพื่อการอนุรักษ์ดินและน้ำ
ประจำปีงบประมาณ 2561 เพิ่มเติม กรมพัฒนาที่ดิน

1. หลักการและเหตุผล

การสูญเสียดินจากกระบวนการชะล้างพังทลายของดิน พบว่า เกิดขึ้นอยู่ทั่วไปในทุกประเทศ ทั้งในพื้นที่เกษตรกรรมและพื้นที่ต้นน้ำ โดยเฉพาะพื้นที่ที่มีความลาดชันและไม่มีมาตรการอนุรักษ์ดินและน้ำ ทำให้พื้นที่ดังกล่าวสูญเสียหน้าดินและธาตุอาหารพืช ซึ่งการสูญเสียดินจะส่งผลกระทบเสียหายรุนแรงหรือไม่ ขึ้นอยู่กับลักษณะของดินในแต่ละพื้นที่ ซึ่งปัจจุบันมาตรการอนุรักษ์ดินและน้ำที่ใช้กันอยู่สามารถแบ่งออกตามลักษณะของมาตรการได้เป็น 2 ประเภท คือ มาตรการวิธีกล และมาตรการวิธีพืช การเลือกใช้มาตรการอนุรักษ์ดินและน้ำในพื้นที่ให้เหมาะสม จึงมีความจำเป็นอย่างยิ่งในการป้องกันรักษาพื้นดินให้พ้นจากการกัดเซาะพังทลายของดิน รักษาความสมบูรณ์ของดิน และอนุรักษ์น้ำไว้ในดินให้คงอยู่พอแก่การเพาะปลูกพืช ส่งผลถึงประสิทธิภาพการผลิตทางการเกษตรและรักษาสภาพแวดล้อมให้ยั่งยืน

กรมพัฒนาที่ดินซึ่งมีภารกิจหลักด้านการอนุรักษ์ดินและน้ำ จึงได้น้อมนำแนวพระราชดำริของพระบาทสมเด็จพระเจ้าอยู่หัวรัชกาลที่ 9 เกี่ยวกับฝาย มาประยุกต์และพัฒนารูปแบบ เพื่อลดปริมาณน้ำไหลบ่า เพื่อควบคุมหรือชะลอความเร็วของน้ำไหลบ่า การดักเก็บตะกอนและเพิ่มอัตราการไหลซึมของน้ำลงในดิน ฝายชะลอน้ำ หรือ CHECK DAM ด้วยวิธีการชะลอน้ำในห้วย หนองคลอง บึง ให้สามารถนำไปใช้ในเขตพื้นที่การเกษตรในบริเวณโดยรอบ รวมถึงสร้างความชุ่มชื้นให้แก่ระบบนิเวศโดยรอบ จึงดำเนินกิจกรรมสร้างฝายชะลอน้ำเพื่อการอนุรักษ์ดินและน้ำโดยการคัดเลือกพื้นที่ที่มีศักยภาพในการพัฒนาและอยู่นอกเขตป่าไม้ และมีความพร้อมของเกษตรกร อีกทั้งยังเป็นการสร้างทัศนคติ จิตสำนึกที่ดีให้แก่ผู้เข้าร่วมการสร้างฝายชะลอน้ำฯ หรือเกษตรกรในบริเวณโดยรอบ ในด้านการใช้น้ำ หรือ การตัดไม้ทำลายป่า ให้มีความรู้สึกหวงแหนและเต็มใจที่จะช่วยกันรักษาธรรมชาติให้เกิดความสมดุลต่อไป

2. วัตถุประสงค์

2.1 เพื่อเพิ่มความชุ่มชื้นให้แก่ทรัพยากรดินและน้ำ ในบริเวณพื้นที่ดำเนินโครงการ

2.2 เพื่อให้มีแหล่งกักเก็บน้ำไว้ใช้ในฤดูแล้งในการทำเกษตรกรรม

2.3 เพื่ออนุรักษ์ทรัพยากรดินและน้ำ ลดปัญหาการชะล้างพังทลายของหน้าดิน

2.4 เพื่อสร้างงาน สร้างรายได้ ให้แก่เกษตรกรผู้เข้าร่วมโครงการ

3. เป้าหมาย

จำนวน 1,097 แห่ง 45 จังหวัด (สระบุรี ฉะเชิงเทรา จันทบุรี ชลบุรี ชัยภูมิ บุรีรัมย์ สุรินทร์ นครราชสีมา หนองคาย ขอนแก่น อุดรธานี มหาสารคาม กาฬสินธุ์ สกลนคร หนองบัวลำภู บึงกาฬ เชียงใหม่ ลำพูน ลำปาง แม่ฮ่องสอน น่าน แพร่ พะเยา เชียงราย เพชรบูรณ์ พิษณุโลก อุตรดิตถ์ เลย พิจิตร สุโขทัย ตาก กำแพงเพชร นครสวรรค์ อุทัยธานี กาญจนบุรี เพชรบุรี (ศูนย์ปฏิบัติการโครงการจัดการพัฒนาที่ดินตามพระราชประสงค์ หนองพลับ-กลัดหลวง) และประจวบคีรีขันธ์ (โครงการปลูกป่าชัยพัฒนา แม่ฟ้าหลวง) กระบี่ นครศรีธรรมราช ชุมพร พังงา สุราษฎ์ธานี ตรัง สงขลา และ พัทลุง

4. พื้นที่ดำเนินการ

ดำเนินการในพื้นที่ที่มีศักยภาพในการพัฒนา และอยู่นอกเขตป่าไม้ และมีความพร้อมของเกษตรกร รวมถึงศักยภาพในการต่อยอดการทำการเกษตรกรรม

5. งบประมาณรวมทั้งสิ้น 109,700,000 บาท แห่งละ 100,000 บาท แบ่งงบประมาณเป็น 2 หมวด คือ

5.1 <u>งบลงทุน 61,700 บาท</u>: ค่าวัสดุก่อสร้างฝาย + ค่าแรงงาน + ค่า Facter F

5.2 <u>งบดำเนินงาน 38,300 บาท</u>: ค่าประชุมชี้แจงฯ / ถ่ายทอดเทคโนโลยี + ค่าวัสดุสิ้นเปลือง + ค่าอำนวยการ

6. หน่วยงานดำเนินการ

6.1 เจ้าภาพ : กรมพัฒนาที่ดิน สำนักงานพัฒนาที่ดินเขต และ สถานีพัฒนาที่ดิน

6.2 หน่วยงานร่วมดำเนินการ : จังหวัด องค์การปกครองส่วนท้องถิ่น

7. ระยะเวลาดำเนินการ ปีงบประมาณ 2561 (เดือนเมษายน – กันยายน 2561)

8. ผลที่คาดว่าจะได้รับ

8.1 ชะลอการไหลของน้ำ ลดการชะล้างพังทลายของดิน และมีแหล่งเก็บกักน้ำในพื้นที่เพิ่มขึ้นสร้างความชุ่มชื้นให้กับระบบนิเวศ ลดปัญหาน้ำป่าไหลหลาก น้ำท่วม และแก้ปัญหาน้ำแล้ง

8.2 มีแหล่งน้ำในการอุปโภค บริโภคและเพื่อการเกษตร ส่งผลให้เกษตรกรมีความเป็นอยู่ที่ดี

8.3 กระตุ้นเศรษฐกิจฐานรากในระดับพื้นที่

9. ผลสัมฤทธิ์

9.1 ระบบนิเวศ และทรัพยากรดินและน้ำในบริเวณโครงการเกิดความสมดุล

9.2 เกษตรกร และจิตอาสา ผู้เข้าร่วมโครงการ และในบริเวณโดยรอบเกิดความตระหนักและมีความรู้สึกหวงแหนและเต็มใจที่จะช่วยกันรักษาธรรมชาติให้เกิดความสมดุล

9.3 เสริมสร้างระบบเศรษฐกิจภายในจังหวัดที่ดำเนินการ จากการลงทุน และจัดซื้อวัสดุอุปกรณ์ในชุมชน

10. แนวทางการดำเนินงานก่อสร้างฝายชะลอน้ำฯ

10.1 การกำหนดพื้นที่เป้าหมาย

ผอ.สพด. และนายอำเภอท้องที่ ลงพื้นที่ร่วมกันเพื่อประชุมกับเกษตรกร เพื่อขอความเห็นชอบของประชาคมหมู่บ้าน เพื่อเห็นชอบร่วมกันในการกำหนดจุดก่อสร้างฝายชะลอน้ำฯ เนื่องจากเมื่อก่อสร้างเสร็จแล้วเกษตรกรจะได้รับประโยชน์และดูแลรักษาร่วมกันโดยมีจำนวนฝายทั้งหมด 1,097 แห่ง ในพื้นที่ 45 จังหวัด

10.2 การขออนุญาตใช้พื้นที่นอกเขตความรับผิดชอบ

การก่อสร้างฝายชะลอน้ำจะดำเนินการในขอบเขตของพื้นที่เกษตรกรรม กรณีพื้นที่การก่อสร้างฝายชะลอน้ำจากที่ได้รับความเห็นชอบจากประชาคมหมู่บ้านแล้ว อยู่นอกเขตพื้นที่เกษตรกรรมหรือพื้นที่อื่นๆ ผอ.สพด. จะต้องขออนุญาตใช้พื้นที่จากหน่วยงานที่เกี่ยวข้องให้เรียบร้อยก่อนดำเนินการก่อสร้าง

10.3 การประชุมชี้แจงโครงการฯ และการประชาสัมพันธ์

ผอ.สพข./ผอ.สพด./ผอ.ศูนย์ฯ ประสานกับสำนักงานเกษตรและสหกรณ์จังหวัด และเข้าร่วมประชุมชี้แจงโครงการก่อสร้างฝายชะลอน้ำเพื่อการอนุรักษ์ดินและน้ำ ของกรมพัฒนาที่ดิน ในรายละเอียดต่างๆเพื่อพิจารณาและรับทราบให้มีการรับรู้ร่วมกันทั้ง 2 คณะ

- คณะกรรมการขับเคลื่อนการพัฒนาประเทศตามโครงการไทยนิยม ยั่งยืน ระดับจังหวัด อำเภอ และตำบล

- คณะกรรมการอำนวยการขับเคลื่อนงานนโยบายและการแก้ไขปัญหาภาคเกษตรระดับจังหวัด/อำเภอ (CoO : Chief of Operation / Operation team)

10.4 รูปแบบและวิธีการก่อสร้างฝายชะลอน้ำ

ผอ.สพด./ผอ.ศูนย์ฯ ดำเนินการตามลักษณะงานของฝายชะลอน้ำ ตามแบบที่กำหนด ซึ่งจะใช้วัสดุทรายผสมซีเมนต์ (Soil Cement) แล้วบรรจุใส่กระสอบวางเรียงตามแบบเป็นไปตามขนาดของฝายชะลอน้ำในแต่ละจุด โดยให้ศึกษารูปแบบการก่อสร้างฝายตามลักษณะของศูนย์ศึกษาการพัฒนาอันเนื่องมาจากพระราชดำริ และ/หรือมูลนิธิปิดทองหลังพระฯ ร่วมด้วย

ข้อควรคำนึงในการสร้างฝาย

ฝายชะลอน้ำเพื่อการอนุรักษ์ดินและน้ำ เป็นฝายชะลอน้ำแบบเรียงด้วยกระสอบบรรจุทรายผสมซีเมนต์ (Soil Cement) เหมาะสำหรับลำห้วยที่มีความลาดชันน้อย มีปริมาณน้ำไหลไม่มาก และลำห้วยมีขนาดไม่กว้างมาก ฝายชะลอน้ำฯ เป็นเพียงการนำวัสดุดังกล่าวมาวางกองรวมกันตามรูปแบบที่กำหนดเพื่อขวางร่องห้วย ซึ่งมีปริมาณน้ำและความรุนแรงการไหลของน้ำไม่มาก ไม่ต้องการความแข็งแรงมากนัก ประกอบกับฝายชะลอน้ำฯ มีวัตถุประสงค์เพื่อกรองตะกอนไว้บางส่วน และทดน้ำขึ้นไว้เพื่อความชุ่มชื้นให้กับบริเวณพื้นที่รับประโยชน์ของฝาย จึงสามารถสร้างได้ทั่วๆ ไปไม่มีข้อกำหนดมากนัก

การเลือกตำแหน่งสถานที่ก่อสร้างฝาย และการสำรวจออกแบบ

- จุดที่ก่อสร้างฝายชะลอน้ำฯ ลำน้ำควรมีลักษณะตรง เพื่อลดปัญหาการกัดเซาะตลิ่งด้านท้ายน้ำ ควรมีระยะความกว้างปากคลองระหว่างๆ 2 – 5 เมตร

- ในลำห้วยเดียวกัน อาจมีการก่อสร้างฝายชะลอน้ำฯ ได้มากกว่า 1 แห่ง ทั้งนี้ขึ้นอยู่กับสภาพความลาดชันของลำน้ำ โดยระยะห่างของฝายตัวล่างกับฝายตัวบนอาจกำหนดโดยระดับเก็บกักของฝายตัวล่างให้มีระดับเดียวกันกับระดับพื้นของฝายตัวบนตัวถัดไป

- จุดที่ก่อสร้างฝายชะลอน้ำฯ จะต้องก่อสร้างอยู่ในเขตพื้นที่เกษตรกรรม และมีการตกลงร่วมกันระหว่างเกษตรกรเจ้าของกรรมสิทธิ์ที่ดินทั้งสองฝั่งลำน้ำ รวมถึงผู้มีส่วนได้ส่วนเสีย หรืออาจเป็นพื้นที่สาธารณะ โดยให้ราษฎรหรือเกษตรกรในพื้นที่ มีส่วนร่วมในการคัดเลือกจุดก่อสร้าง ทั้งนี้ให้เป็นไปตามมติที่ประชุม

- สำรวจพื้นที่และออกแบบฝายชะลอน้ำฯ ให้มีความเหมาะสมกับสภาพพื้นที่และลำน้ำให้เป็นไปตามแบบมาตรฐานที่กำหนด <u>ซึ่งสามารถผันแปรไปตามสภาพลำน้ำตามแบบที่ สวพ. กำหนด</u>

10.5 การอบรมเกษตรกร/แรงงาน ในพื้นที่รับประโยชน์ของฝาย และการให้ความรู้การใช้ประโยชน์แหล่งน้ำ

การก่อสร้างฝายชะลอน้ำฯ ซึ่งได้สำรวจความต้องการของเกษตรกรในพื้นที่ เพื่อกำหนดจุดพื้นที่ก่อสร้างฝายชะลอน้ำฯ และสำรวจออกแบบตามแบบที่กำหนด ซึ่งผ่านการพิจารณาของคณะกรรมการต่างๆ มาเป็นลำดับ จากนั้นจัดประชุมชี้แจงโครงการฯ รวมถึงถ่ายทอดองค์ความรู้ในการบริหารจัดการน้ำเพื่อเกษตรกรรม ให้เกษตรกรในพื้นที่รับประโยชน์จากฝายชะลอน้ำ รวมถึงเกษตรกรผู้เป็นแรงงานที่ดำเนินการก่อสร้างฝายชะลอน้ำนั้นให้รับทราบการดำเนินงานดังกล่าว และเพื่อให้เกษตรกรได้มีความรู้ความเข้าใจในการใช้ประโยชน์จากแหล่งน้ำ ในกรณีที่เกษตรกรผู้ได้รับประโยชน์จากฝายชะลอน้ำในจุดนั้น ๆ มีจำนวนไม่เป็นไปตามเป้าหมายที่กำหนดให้ดำเนินการตามสถานการณ์จริง ซึ่งต้องสอดคล้องกับการเบิกจ่ายงบประมาณในการถ่ายทอดความรู้ดังกล่าว

10.6 การจ้างงาน และการจัดหาวัสดุในการก่อสร้างฝายชะลอน้ำฯ

- แรงงานการก่อสร้างฝายชะลอน้ำฯ นี้เป็นลักษณะงานดำเนินการเอง ซึ่งหนึ่งในวัตถุประสงค์เพื่อสร้างงานสร้างรายได้ให้แก่เกษตรกรผู้เข้าร่วมโครงการ ดังนั้นในการจ้างแรงงานก่อสร้างฝาย จึงขอให้จ้างแรงงานในท้องถิ่นเป็นหลัก และให้พิจารณาเกษตรกรผู้รับจ้างแรงงานจากบัญชีเกษตรกรผู้ลงทะเบียนเพื่อสวัสดิการแห่งรัฐ หรือบัญชีผู้มีรายได้น้อยก่อนเป็นลำดับแรก โดยใช้อัตราค่าแรงงานไม่เกินคนละ 300 บาท/วัน
- การจัดหาวัสดุในการสร้างฝายนั้น ขอให้จัดหารายการวัสดุในท้องถิ่นเป็นหลัก และกำหนดค่าใช้จ่ายตามราคากลางท้องถิ่น โดยให้ได้วัสดุตามคุณลักษณะตรงตามแบบที่กำหนดไว้ในแต่ละจุดนอกจากนี้หากในพื้นที่ใดมีวัสดุ เช่น ทราย ซึ่งหาได้โดยไม่ต้องจัดซื้อก็ให้ใช้วัสดุในท้องถิ่นนั้น โดยต้องได้รับความยินยอมจากกรรมการหมู่บ้าน/ผู้นำชุมชนด้วย ทั้งนี้วัสดุในพื้นที่นั้นๆ ไม่ควรอยู่ห่างจากจุดที่ดำเนินการก่อสร้างเนื่องจากจะเป็นภาระในการขนย้าย
- การจ่ายเงินค่าจ้างแรงงานดำเนินการตามข้อสั่งการของกระทรวงฯ คือให้จ่ายเงินค่าจ้างให้กับเกษตรกรผู้รับจ้างโดยผ่านบัญชีธนาคาร (กรุงไทย ออมสิน ธ.ก.ส. ธนาคารอิสลาม)

ทั้งนี้ ขอให้แจ้งประเด็นการจ่ายเงินดังกล่าวทั้ง 2 กรณี ชี้แจงต่อที่ประชุมคณะกรรมการในแต่ละระดับตามข้อ 10.3 ด้วย

<u>วัสดุอุปกรณ์ที่ใช้</u> ประกอบด้วย

- กระสอบพลาสติกสาน ขนาด 0.70 x 0.45 ม. หรือมีขนาดบรรจุ 25 กิโลกรัม
- ทรายผสมซีเมนต์ (Soil Cement) อัตราส่วนซีเมนต์กับทราย 1 : 10
- หลักไม้ เพื่อวางผังการก่อสร้าง
- เชือกสำหรับรัดปากถุงกระสอบ และขึงระหว่างหลักไม้ผังแนวการก่อสร้าง
- จอบ พลั่ว เสียม สำหรับการปรับแต่งดิน การผสมวัสดุทรายกับซีเมนต์และกรอกทรายผสมซีเมนต์ใส่กระสอบ

(หมายเหตุ : จำนวนของอุปกรณ์พิจารณาให้เหมาะสมกับปริมาณงานตามแบบ)

ทั้งนี้ ขอให้ผู้นำชุมชน/ผู้นำเกษตรกร มีส่วนร่วมในการตรวจรับวัสดุในการก่อสร้างฝายและตรวจสอบฝายชะลอน้ำฯ ที่ก่อสร้างเสร็จแล้วในจุดพื้นที่นั้นด้วย

10.7 การก่อสร้าง/วิธีการก่อสร้างฝายชะลอน้ำฯ

การเตรียมพื้นที่ก่อสร้าง โดยการปรับแต่งดินทั้งบริเวณพื้นลำห้วยและบริเวณริมตลิ่งทั้งสองข้าง เพื่อกำจัดวัชพืช ดินตะกอน สำหรับพื้นลำห้วยให้ปรับแต่งดินจนถึงระดับพื้นคลองที่เป็นดินแน่น หรือชั้นพื้นหินแข็ง เพื่อให้สามารถรับน้ำหนักของตัวฝายได้ และปรับพื้นที่บริเวณพื้นคลองให้ได้แนวระดับ ตลอดจนให้มีขนาดฐานรากที่เหมาะสมกับขนาดของลำห้วย โดยให้ตัวฝายด้านข้างฝังไปในตลิ่งด้านข้างประมาณ 20 – 50 ซ.ม. ทั้งสองด้านตามความเหมาะสม

การวางผังแนวการก่อสร้าง สำหรับการจัดเรียงกระสอบทรายผสมซีเมนต์ให้ได้แบบรูปตามที่กำหนดในแบบแปลน ให้ตีผังแนวการก่อสร้างโดยใช้หลักไม้ตอกฝังลงกับพื้นดิน และขึงเชือกระหว่างหลักไม้ เพื่อจะได้แนวการก่อสร้างที่ถูกต้อง ส่วนบริเวณที่เป็นพื้นเอียง ให้ขึงเชือกตามแนวความลาดเอียง เพื่อใช้ในการตรวจสอบแนวในระหว่างดำเนินการก่อสร้าง ตลอดจนในการก่อสร้างให้วางเรียงกระสอบทรายผสมซีเมนต์จากชั้นล่างสุดทีละชั้น จนถึงชั้นบนสุด

การผสมทรายผสมซีเมนต์ การผสม เป็นการผสมแบบแห้ง ให้ทำการคลุกเคล้าจนเป็นเนื้อเดียวกัน ไม่ต้องใช้น้ำมาผสมร่วมด้วย และอัตราส่วนการผสมคือ อัตราส่วน 1 : 10 โดยปริมาตร หากใช้ปูนซีเมนต์ 1 ถุงขนาด 50 กิโลกรัม จะใช้ทรายผสม จำนวน 0.36 ลบ.ม. หรือใช้ทรายมีน้ำหนัก 522 กิโลกรัม และหากต้องการผสมให้ได้ปริมาตร 1 ลบ.ม. จะต้องใช้ ทราย 1 ลบ.ม. และปูนซีเมนต์ 0.1 ลบ.ม. หรือปูนซีเมนต์มีน้ำหนัก 140 กิโลกรัม หรือ 2.8 ถุง

การบรรจุกระสอบทรายผสมซีเมนต์ เพื่อให้กระสอบทรายผสมซีเมนต์มีความแข็งแกร่งที่สุด ไม่ควรเติมส่วนผสมให้แน่นจนเกินไป หรือให้บรรจุทรายผสมซีเมนต์ปริมาณประมาณครึ่งกระสอบ ทรายผสมซีเมนต์จะได้เคลื่อนตัวอยู่ภายในถุงได้ง่าย และสะดวกในการจัดเรียงกระสอบทรายผสมซีเมนต์ให้ชิดติดกัน เป็นการป้องกันการรั่วซึม ซึ่งเกิดจากการวางซ้อนทับกระสอบทรายผสมซีเมนต์เป็นชั้นๆ สำหรับการผูกเชือกที่ปากกระสอบนั้น ให้มัดใกล้ ๆ กับด้านบนปากกระสอบ แต่ไม่สูงจนเกินไป เพราะอาจจะทำให้ปากกระสอบหลุดระหว่างการก่อสร้างได้

การจัดเรียงกระสอบทรายผสมซีเมนต์ วางกระสอบทรายในแนวนอน โดยให้ส่วนที่เป็นปากกระสอบหันไปในทิศทางด้านปลายน้ำ ให้เริ่มวางเรียงแถวแรกในแนวขวางกับทิศทางการไหลของน้ำ โดยวางชิดติดกันให้แนบสนิท ต่อมาจึงวางเรียงแถวถัดไปให้วางเรียงแบบสับหว่างและทับปากกระสอบกับแถวแรกต่อเนื่องกันไป ส่วนการวางเรียงชั้นต่อมาให้วางเรียงสับหว่างกับการเรียงกระสอบของชั้นก่อนหน้านี้

ทั้งนี้ ขอให้ดำเนินการก่อสร้างให้เป็นไปตามแบบก่อสร้างฝายของพื้นที่จุดนั้นๆ และตรวจรับงานให้เป็นไปตามระเบียบ

10.8 การให้ประชาชนมีส่วนร่วมในการก่อสร้างฝาย

- ประชาชนมีส่วนร่วมตั้งแต่เริ่มกำหนดจุดก่อสร้างฝาย พร้อมกับการประชุมชี้แจงโครงการฯ
- แต่งตั้งให้ผู้นำชุมชน/ผู้นำเกษตรกร มีส่วนร่วมในการตรวจรับวัสดุในการก่อสร้างฝายและตรวจสอบฝายชะลอน้ำฯ ที่ก่อสร้างเสร็จแล้วในจุดพื้นที่นั้นด้วย

10.9 การตรวจสอบความโปร่งใสของโครงการ

- กรมฯ ได้แจ้งโครงการฯ ให้กระทรวงมหาดไทยรับทราบในรายละเอียด เพื่อนำไปปฏิบัติในพื้นที่ร่วมกันได้อย่างถูกต้อง

- จัดเตรียมส่งเอกสารโครงการฯ พร้อมรายละเอียดให้ ป.ป.ท. ป.ป.ช. และ สตง. ได้รับทราบ เพื่อตรวจสอบขั้นตอนการก่อสร้างฝายชะลอน้ำ

- ขอให้ดำเนินการก่อสร้างให้เป็นไปตามแบบก่อสร้างฝายของพื้นที่จุดนั้นๆ และตรวจรับงานให้เป็นไปตามระเบียบ

- ฝายชะลอน้ำแต่ละจุดอาจมีขนาดไม่เท่ากัน รวมถึงจำนวนเกษตรกรผู้รับประโยชน์จากการก่อสร้างฝายด้วย ดังนั้นงบประมาณในการก่อสร้างฝายจะไม่เกินแห่งละ 100,000 บาท โดยให้มีการเบิกจ่ายงบประมาณให้เป็นไปตามหมวดงบประมาณ และตามปริมาณงานที่ดำเนินการจริงทั้งงบประมาณในการก่อสร้าง และงบประมาณที่ใช้ในการอบรม

การเบิกจ่ายงบประมาณ<u>งบประมาณก่อสร้างฝายชะลอน้ำฯ แห่งละ 100,000 บาท</u> ประกอบด้วย

1) หมวดงบลงทุน จำนวน 61,700 บาท

ก. ค่าวัสดุฝายชะลอน้ำฯ 1 แห่ง	=	37,671.93	บาท
ข. ค่าตอบแทนแรงงานท้องถิ่นดำเนินงาน 8 คน	=	14,400.00	บาท
ค. ค่า Facter F	=	9,628.07	บาท

2) หมวดงบดำเนินงาน จำนวน 38,300 บาท

ง. ค่าฝึกอบรมและถ่ายทอดเทคโนโลยี	=	25,500.00	บาท
จ. ค่าวัสดุสิ้นเปลืองอื่นๆ	=	5,000.00	บาท
ฉ. ค่าอำนวยการ (ร้อยละ 8 ของงบประมาณทั้งหมด)	=	7,800.00	บาท

10.10 การรายงานผลการปฏิบัติงาน

- รายงานความก้าวหน้าการดำเนินงานในแต่ละขั้นตอนให้กรมฯ ทราบทุกวันที่ 25 ของเดือนจนกว่าจะดำเนินการก่อสร้างแล้วเสร็จ

- สรุปรายงานเป็นรูปเล่ม พร้อมภาพประกอบในทุกขั้นตอน โดยส่งรูปเล่มพร้อม CD ให้กรมฯ ทราบ เพื่อสรุปผลงานในภาพรวมของกรมฯ และทำข่าวประชาสัมพันธ์ผลงานลงใน Website กรมฯ (ศทส. จัดทำระบบการรายงานในรูปแบบ Online)

- สำนักงานเศรษฐกิจการเกษตรดำเนินการติดตามประเมินผลโครงการฯ จากเกษตรกรในพื้นที่ก่อสร้างฝายชะลอน้ำฯ มีแหล่งน้ำในการอุปโภค บริโภค และเพื่อการเกษตรมีความเป็นอยู่ที่ดีขึ้น

10.11 ผลที่คาดว่าจะได้รับ ประชาชนได้ประโยชน์จากฝายชะลอน้ำ 1,097 แห่ง

ข้อมูลประกอบการคำนวนปริมาณวัสดุ และราคาค่าก่อสร้างฝายชะลอน้ำเพื่อการอนุรักษ์ดินและน้ำ

สถานที่ก่อสร้าง	บ้าน	พัฒนาที่ดิน	หมู่ที่	7	ตำบล	ท่าข้าม
	อำเภอ	บางขุนเทียน	จังหวัด	กรุงเทพมหานคร		

พิกัดหัวงาน	LAT	13.618792	LONG	100.439173

UTM	Zone	47 P		
	655685	E	1506028	N

A = ความยาวสันฝาย	5.0	ม.
B= ความสูงสันฝาย	1.2	ม.
C= ความกว้างพื้นคลอง	3.0	ม.
D= ความลึกร่องแกน มีค่าระหว่าง 0.00-0.50 ม.	0.5	ม.
ราคาต่อหน่วยของกระสอบพร้อมค่าขนส่ง (บาท/กระสอบ)	5.00	บาท
ราคาต่อหน่วยของทรายถมที่พร้อมค่าขนส่ง (บาท/ลบ.ม.)	291.00	บาท
ราคาต่อหน่วยของปูนซีเมนต์ปอร์ดแลนด์ประเภท1 พร้อมค่าขนส่ง (บาท/ตัน)	2,194.00	บาท

หมายเหตุ สำหรับความกว้างลำน้ำกว้าง 4.0-5.0 ม. และความสูงสันฝายสูงไม่เกิน 1.2 ม.

สรุปผลการคำนวณปริมาณวัสดุ และราคาค่าก่อสร้าง

ความยาวรวมตัวฝาย		ยาว		16.5	ม.			
กระสอบขนาดบรรจุ 25 กก.				1680	กระสอบ			
ปริมาณทราย				40.32	ลบ.ม.			
ปริมาณซีเมนต์	4.03	ลบ.ม.	หรือ	5.64	ตัน	หรือ	112.00	ถุง
ราคาค่าก่อสร้าง (เฉพาะค่าวัสดุก่อสร้าง)				32,517.81	บาท			

ตารางแสดงวิธีคำนวนปริมาณวัสดุและราคาค่าก่อสร้าง

รายการคำนวนปริมาณวัสดุงานฝายชะลอน้ำเพื่อการอนุรักษ์ดินและน้ำ

สถานที่ก่อสร้าง	บ้าน	พัฒนาที่ดิน	หมู่ที่	7	ตำบล	ท่าข้าม
	อำเภอ	บางขุนเทียน	จังหวัด	กรุงเทพมหานคร		
พิกัดหัวงาน	LAT	13.61879	LONG	100.439173		
	UTM	Zone	47 P			
		655685	E	1506028		N

ลำดับ	รายการคำนวณวัสดุ				หน่วย
	กำหนดขนาดความกว้างของลำน้ำ และความสูงของสันฝาย				
	A = ความยาวสันฝาย	5.00	ม.		
	B= ความสูงสันฝาย	1.20	ม.		
	C= ความกว้างพื้นคลอง	3.00	ม.		
	D= ความลึกร่องแกน	0.50	ม.		
	คำนวนปริมาตร Soil Cement				
1	สันฝาย	=0.5 x B x (A + C) x 3.0	=	14.40	ลบ.ม.
2	ผนังด้านหน้า	=0.5 x B x (B x 2) x (A + C)/2	=	5.76	ลบ.ม.
3	ผนังด้านหลัง	=0.5 x B x (B x 3) x (A + C)/2	=	8.64	ลบ.ม.
4	พื้นหน้า-หลัง	=0.20 x C x (2.5+5.0)	=	4.50	ลบ.ม.
5	หูช้างบนสันฝาย	=(0.5xB) x (0.5xB+0.8)x0.5 x 3.0 x 2	=	2.52	ลบ.ม.
6	ฐานราก.	=D x 3.0 x C	=	4.50	ลบ.ม.
		รวม	=	40.32	ลบ.ม.
	ปริมาตรกระสอบ Soil Cement เมื่อบรรจุแล้วคือ	=0.4 x 0.6 x 0.1	=	0.024	ลบ.ม.
	ดังนั้น ต้องใช้ Soil cememt ทั้งหมด		=	1,680.00	กระสอบ
		ขอใช้(จำนวนเต็ม)		1,680.00	กระสอบ
	สรุปรายการวัสดุที่ใช้				
1	กระสอบขนาดบรรจุ 25 กก.		=	1,680.00	กระสอบ
	มีขนาดไม่น้อยกว่า 70 x 45 ซม.				
2	Soil Cement				
	ปริมาณทราย		=	40.32	ลบ.ม.
	ปริมาณซีเมนต์		=	4.03	ลบ.ม.

รายการคำนวนราคาค่าก่อสร้าง ฝายชะลอน้ำเพื่อการอนุรักษ์ดินและน้ำ

สถานที่ก่อสร้าง	บ้าน	พัฒนาที่ดิน	หมู่ที่	7	ตำบล	ท่าข้าม
	อำเภอ	บางขุนเทียน		จังหวัด	กรุงเทพมหานคร	
พิกัดหัวงาน	LAT	13.618792		LONG	100.439173	
	UTM	Zone	47	P		
	655685	E	1506028		N	

ลำดับที่	รายการ				ราคารวม	หน่วย
	C= ราคาต่อหน่วยของกระสอบพร้อมค่าขนส่ง (บาท/กระสอบ)				5.00	บาท
	D= ราคาต่อหน่วยของทรายพร้อมค่าขนส่ง (บาท/ลบ.ม.)				291.00	บาท
	E= ราคาต่อหน่วยของปูนซีเมนต์ปอร์ตแลนด์ประเภท 1 พร้อมค่าขนส่ง (บาท/ตัน)				2,194.00	บาท
	F= ราคา บาท/ลบ.ม. =E x 1.4				3,071.60	บาท
1.	**ฝายทดน้ำชั่วคราว/1จุด**					
1.1	กระสอบขนาดบรรจุ 25 กก.	จำนวน	1,680.00	ใบ	8,400.00	บาท
	(มีขนาดไม่น้อยกว่า 70 x 45 ซม.)					
1.2	Soil Cement					
	ทรายถมที่	จำนวน	40.32	ลบ.ม.	11,733.12	บาท
	ปูนซีเมนต์ปอร์ตแลนด์ประเภท 1	จำนวน	4.03	ลบ.ม.	12,384.69	บาท
	รวมค่าวัสดุทั้งหมด				32,517.81	บาท

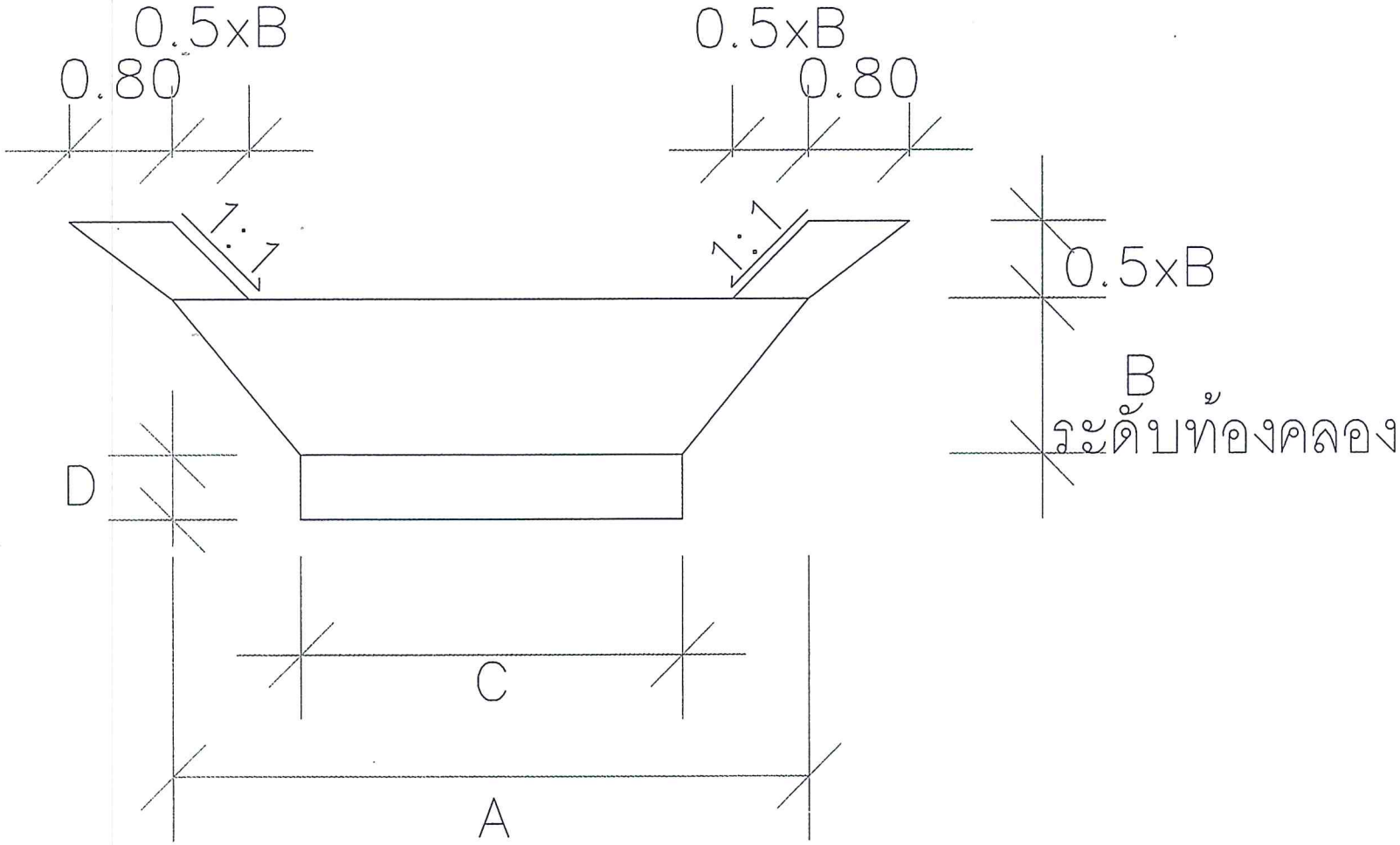

รูปตัดตามขวาง

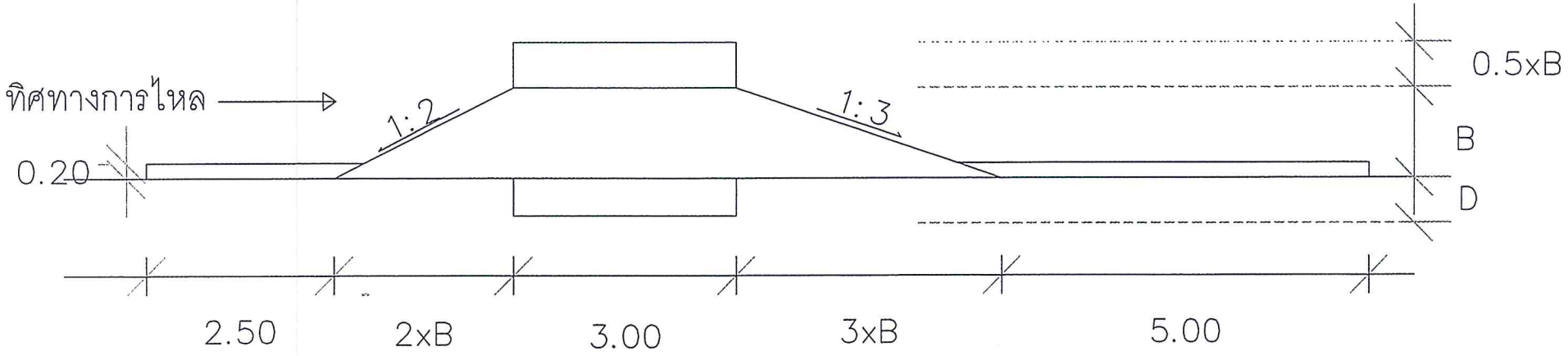

รูปตัดตามยาว

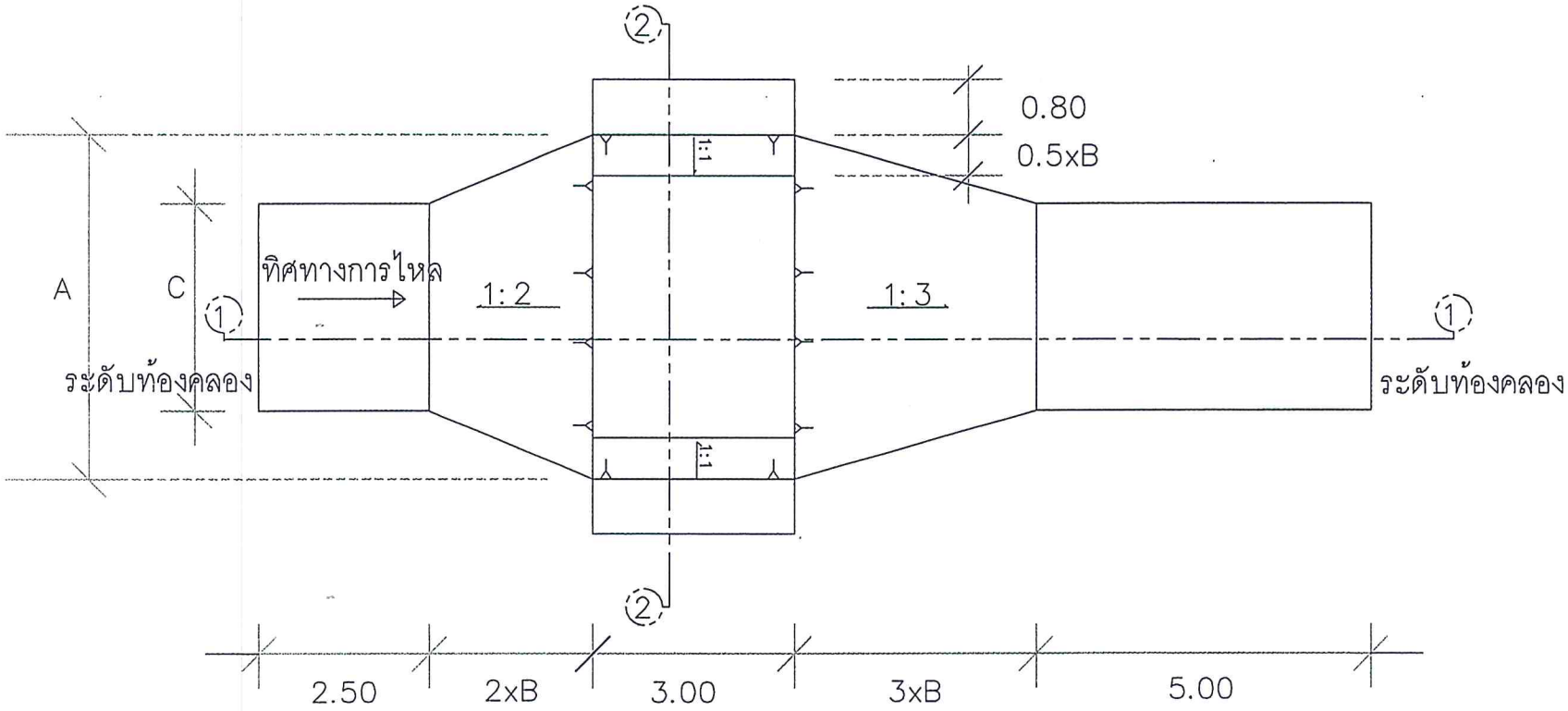

แปลน ฝายชะลอน้ำเพื่อการอนุรักษ์ดินและน้ำ

รูปตัดฝายชะลอน้ำเพื่อการอนุรักษ์ดินและน้ำ
สำหรับ ลำน้ำ ปากกว้าง 4.00 – 5.00 เมตร
สันฝาย มีความสูง ไม่เกิน 1.20 เมตร

ข้อมูลประกอบการคำนวนปริมาณวัสดุ และราคาค่าก่อสร้างฝายชะลอน้ำเพื่อการอนุรักษ์ดินและน้ำ

สถานที่ก่อสร้าง	บ้าน	พัฒนาที่ดิน	หมู่ที่	7	ตำบล	ท่าข้าม
	อำเภอ	บางขุนเทียน	จังหวัด	กรุงเทพมหานคร		
พิกัดหัวงาน	LAT	13.618792	LONG	100.439173		
	UTM	Zone	47 P			
	655685	E	1506028	N		

A = ความยาวสันฝาย	3.0	ม.
B= ความสูงสันฝาย	1.0	ม.
C= ความกว้างพื้นคลอง	2.0	ม.
D= ความลึกร่องแกน มีค่าระหว่าง 0.00-0.50 ม.	0.5	ม.
ราคาต่อหน่วยของกระสอบพร้อมค่าขนส่ง (บาท/กระสอบ)	5.00	บาท
ราคาต่อหน่วยของทรายถมที่พร้อมค่าขนส่ง (บาท/ลบ.ม.)	291.00	บาท
ราคาต่อหน่วยของปูนซีเมนต์ปอร์ตแลนด์ประเภท1 พร้อมค่าขนส่ง (บาท/ตัน)	2,194.00	บาท

หมายเหตุ สำหรับความกว้างลำน้ำกว้าง 2.0-3.99 ม. และความสูงสันฝายสูงไม่เกิน 1.0 ม.

สรุปผลการคำนวณปริมาณวัสดุ และราคาค่าก่อสร้าง

ความยาวรวมตัวฝาย		ยาว		12.5	ม.			
กระสอบขนาดบรรจุ 25 กก.				830	กระสอบ			
ปริมาณทราย				19.90	ลบ.ม.			
ปริมาณซีเมนต์	1.99	ลบ.ม.	หรือ	2.79	ตัน	หรือ	56.00	ถุง
ราคาค่าก่อสร้าง (เฉพาะค่าวัสดุก่อสร้าง)				5,790.90	บาท			

ตารางแสดงวิธีคำนวนปริมาณวัสดุและราคาค่าก่อสร้าง

รายการคำนวนปริมาณวัสดุงานฝายชะลอน้ำเพื่อการอนุรักษ์ดินและน้ำ

สถานที่ก่อสร้าง	บ้าน	พัฒนาที่ดิน	หมู่ที่	7	ตำบล	ท่าข้าม
	อำเภอ	บางขุนเทียน	จังหวัด	กรุงเทพมหานคร		
พิกัดหัวงาน	LAT	13.61879	LONG	100.439173		
	UTM	Zone	47 P			
		655685	E	1506028		N

ลำดับ	รายการคำนวณวัสดุ				หน่วย
	กำหนดขนาดความกว้างของลำน้ำ และความสูงของสันฝาย				
	A = ความยาวสันฝาย	3.00	ม.		
	B= ความสูงสันฝาย	1.00	ม.		
	C= ความกว้างพื้นคลอง	2.00	ม.		
	D= ความลึกร่องแกน	0.50	ม.		
	คำนวนปริมาตร Soil Cement				
1	สันฝาย	=0.5 x B x (A + C) x 3.0	=	7.50	ลบ.ม.
2	ผนังด้านหน้า	=0.5 x B x (B x 2) x (A + C)/2	=	2.50	ลบ.ม.
3	ผนังด้านหลัง	=0.5 x B x (B x 3) x (A + C)/2	=	3.75	ลบ.ม.
4	พื้นหน้า-หลัง	=0.20 x C x (1.5+3.0)	=	1.80	ลบ.ม.
5	หูช้างบนสันฝาย	=(0.5xB) x (0.5xB+0.4)x0.5 x 3.0 x 2	=	1.35	ลบ.ม.
6	ฐานราก.	=D x 3.0 x C	=	3.00	ลบ.ม.
		รวม	=	19.90	ลบ.ม.
	ปริมาตรกระสอบ Soil Cement เมื่อบรรจุแล้วคือ	=0.4 x 0.6 x 0.1	=	0.024	ลบ.ม.
	ดังนั้น ต้องใช้ Soil cememt ทั้งหมด		=	829.17	กระสอบ
		ขอใช้(จำนวนเต็ม)		830.00	กระสอบ
	สรุปรายการวัสดุที่ใช้				
1	กระสอบขนาดบรรจุ 25 กก.		=	**830.00**	**กระสอบ**
	มีขนาดไม่น้อยกว่า 70 x 45 ซม.				
2	Soil Cement				
	ปริมาณทราย		=	**19.90**	**ลบ.ม.**
	ปริมาณซีเมนต์		=	**1.99**	**ลบ.ม.**

รายการคำนวนราคาค่าก่อสร้าง ฝายชะลอน้ำเพื่อการอนุรักษ์ดินและน้ำ

สถานที่ก่อสร้าง	บ้าน	พัฒนาที่ดิน	หมู่ที่	7	ตำบล	ท่าข้าม
	อำเภอ	บางขุนเทียน		จังหวัด	กรุงเทพมหานคร	
พิกัดหัวงาน	LAT	13.618792		LONG	100.439173	
	UTM	Zone	47	P		
	655685	E		1506028	N	

ลำดับที่	รายการ				ราคารวม	หน่วย
	C= ราคาต่อหน่วยของกระสอบพร้อมค่าขนส่ง (บาท/กระสอบ)				5.00	บาท
	D= ราคาต่อหน่วยของทรายพร้อมค่าขนส่ง (บาท/ลบ.ม.)				291.00	บาท
	E= ราคาต่อหน่วยของปูนซีเมนต์ปอร์ตแลนด์ประเภท 1 พร้อมค่าขนส่ง (บาท/ตัน)				2,194.00	บาท
	F= ราคา บาท/ลบ.ม. =E x 1.4				3,071.60	บาท
1.	**ฝายทดน้ำชั่วคราว/1จุด**					
1.1	กระสอบขนาดบรรจุ 25 กก.	จำนวน	830.00	ใบ	4,150.00	บาท
	(มีขนาดไม่น้อยกว่า 70 x 45 ซม.)					
1.2	Soil Cement					
	ทรายถมที่	จำนวน	19.90	ลบ.ม.	5,790.90	บาท
	ปูนซีเมนต์ปอร์ตแลนด์ประเภท 1	จำนวน	1.99	ลบ.ม.	6,112.48	บาท
	รวมค่าวัสดุทั้งหมด				**16,053.38**	บาท

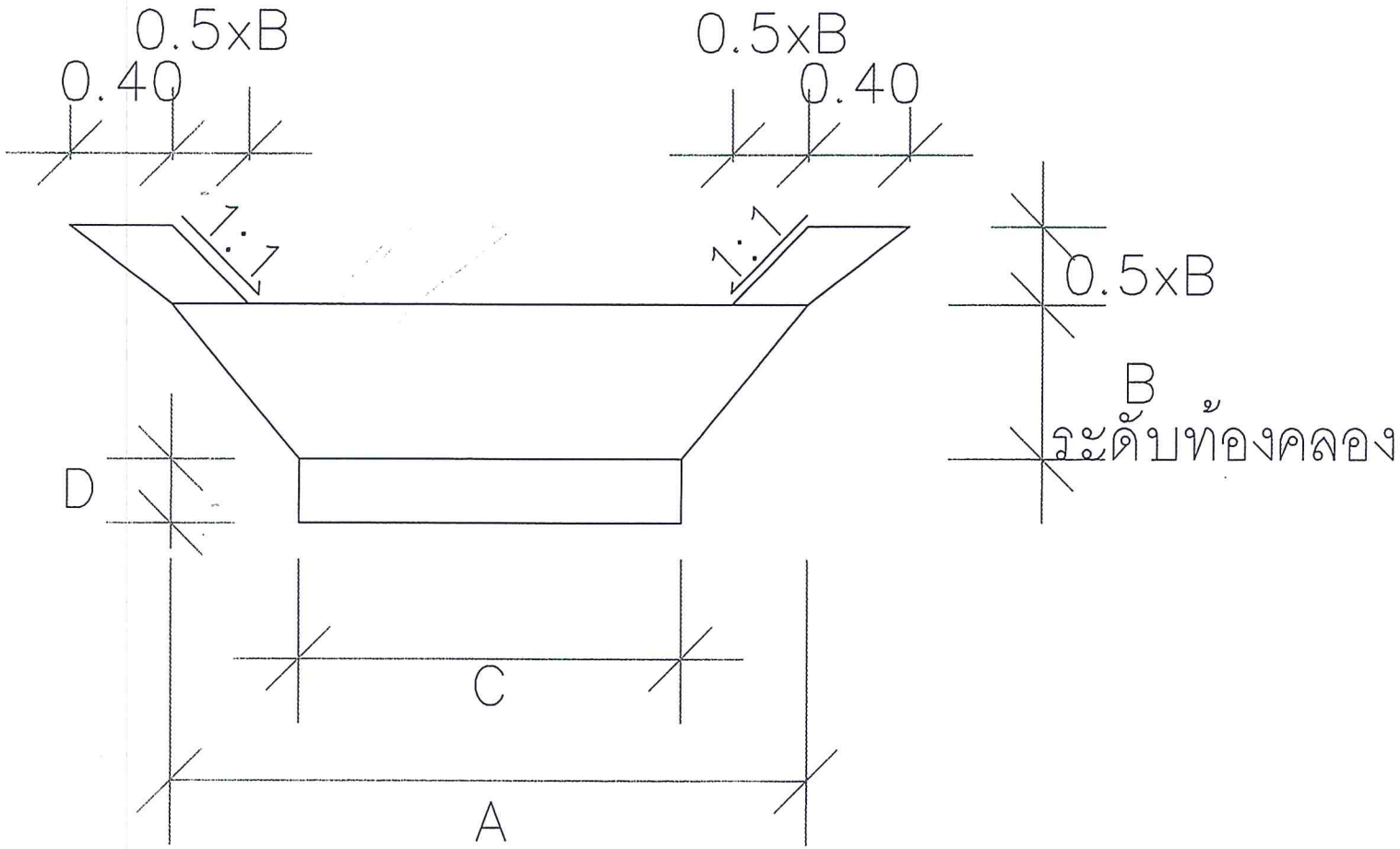

รูปตัดตามขวาง

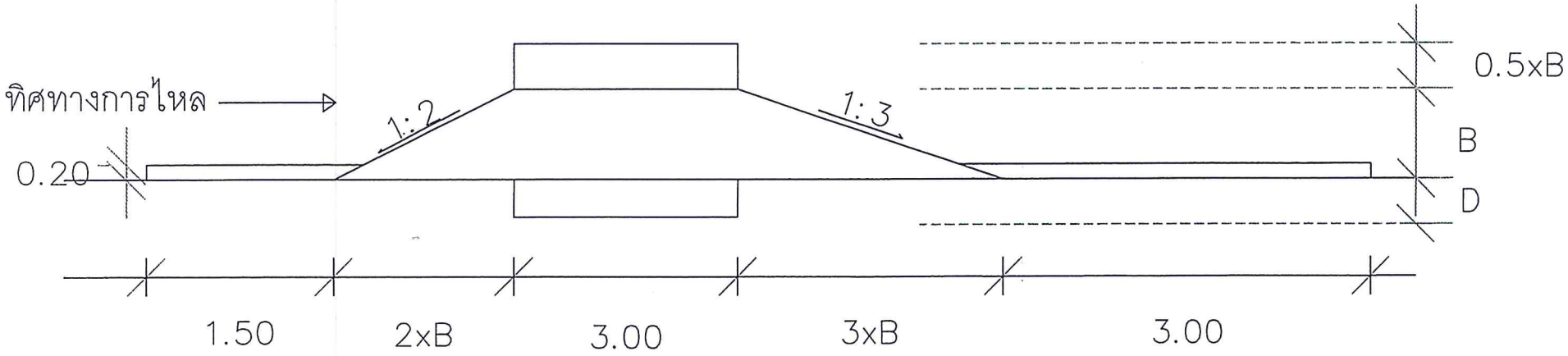

รูปตัดตามยาว

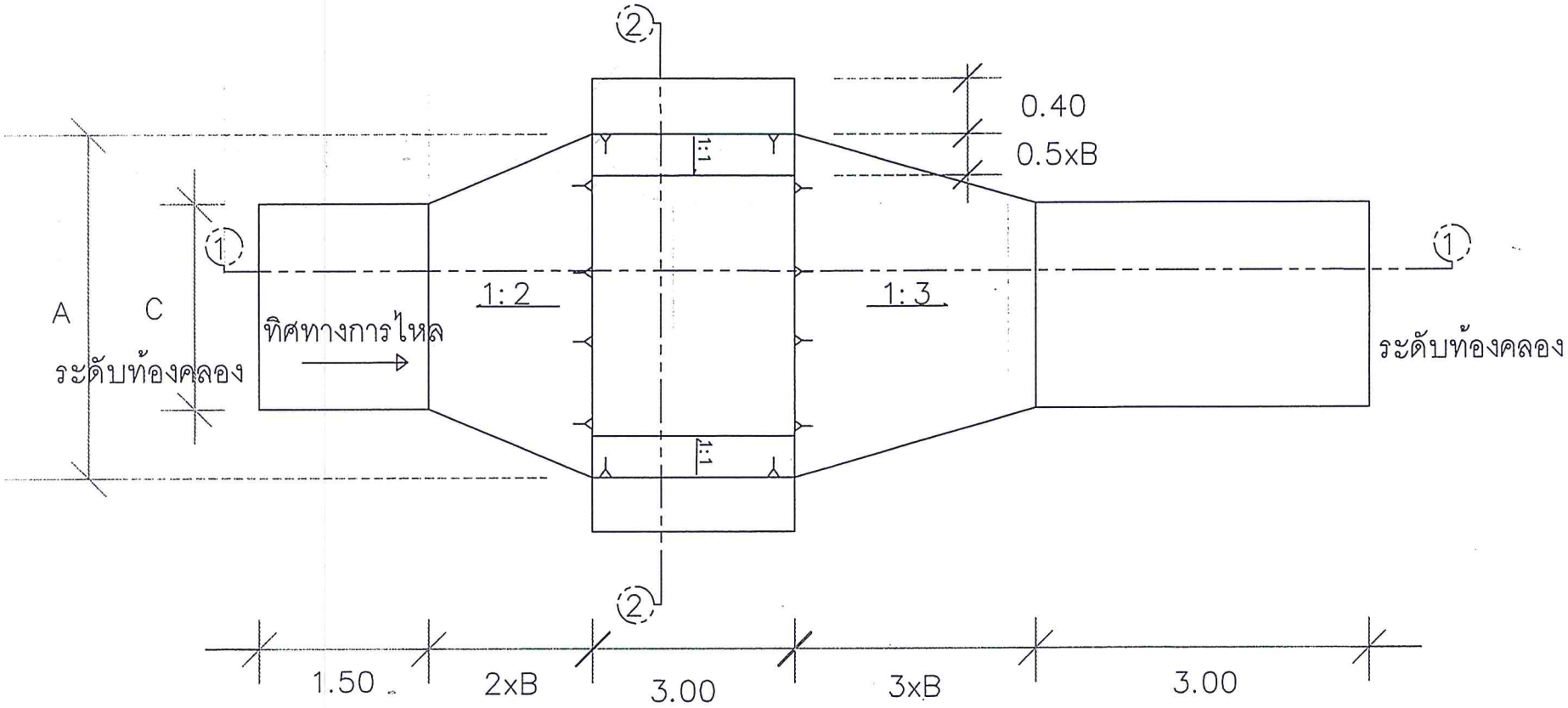

แปลน ฝายชะลอน้ำเพื่อการอนุรักษ์ดินและน้ำ

รูปตัดฝายชะลอน้ำเพื่อการอนุรักษ์ดินและน้ำ
สำหรับ ลำน้ำ ปากกว้างน้อยกว่า 4.00 เมตร
สันฝาย มีความสูง ไม่เกิน 1.00 เมตร

แนวทางในการจัดซื้อวัสดุ เพื่อใช้งานจัดทำฝายชะลอน้ำ

ในการจัดทำฝายชะลอน้ำในแต่ละจังหวัดนั้น สพด. จะต้องดำเนินการเป็นรายตำบล (ตามจำนวนเป้าหมายและงบประมาณที่ พ.ร.บ. กำหนด) โดยเข้าสำรวจพื้นที่ที่จะทำการก่อสร้างของแต่ละตำบลเพื่อให้ทราบขนาดของตัวฝายก่อน (เนื่องจากลำน้ำแต่ละแห่งมีขนาดความกว้างไม่เท่ากัน) แล้วนำมาคำนวณเพื่อจัดหาวัสดุที่จะใช้ในการก่อสร้างฝาย นั้น

เช่น ตำบล ก. ได้รับอนุมัติให้ดำเนินการจัดทำฝายชะลอน้ำ จำนวน 10 แห่ง สพด. จะต้องเข้าสำรวจลำน้ำที่จะก่อสร้างทั้ง 10 แห่ง ของตำบล ก. ว่าจะต้องใช้วัสดุในการดำเนินการเท่าใด เช่น ตามตัวอย่าง

ฝายตัวที่	กระสอบ			Soil Sement		
	จำนวน (ใบ)	ราคากลาง (บาท)	ราคารวม (บาท)	จำนวน (ลบ.ม.)	ราคากลาง (บาท)	รวมเงิน (บาท)
1	1,000	7	7,000	35	469.22	16,422.70
2	800	7	5,600	30	469.22	14,076.60
3	1,100	7	7,700	40	469.22	18,768.80
4	1,000	7	7,000	35	469.22	16,422.70
5	900	7	6,400	33	469.22	15,484.26
6	1,577	7	11,039	56.76	469.22	26,632.93
7	632	7	4,424	22	469.22	10,322.84
8	950	7	6,650	34	469.22	15,954.48
9	1,260	7	8,820	48	469.22	22,522.56
10	1,106	7	7,742	42	469.22	19,707.24
รวม	10,325		72,275	375.76		176,314.11

ในการก่อสร้างฝายชะลอน้ำทั้ง 10 แห่ง ของตำบล ก. จะต้องใช้กระสอบทั้งสิ้น 10,325 ใบ ราคากลางกำหนดใบละ 7 บาท เป็นเงินค่ากระสอบ 72,275 บาท ใช้ Soil Sement ทั้งสิ้น 375.76 ลบ.ม. ราคากลาง ลบ.ม. ละ 469.22 บาท เป็นเงินค่า Soil Sement ทั้งสิ้น 176,314.11 บาท

โดยในการจัดซื้อ ตำบล ก. จะต้องซื้อกระสอบและ Soil Sement ในคราวเดียวกัน หากแยกซื้อแต่ละแห่งฝายจะเป็นการแบ่งซื้อแบ่งจ้างได้ เพราะหากราคารวมของกระสอบหรือ Soil Sement เกินกว่า 500,000 บาท จะต้องจัดซื้อโดยวิธี e-bidding โดยในการจัดซื้อให้กำหนดในประกาศ/สัญญาซื้อขายให้ผู้ขายนำส่งวัสดุ ณ สถานที่ก่อสร้างตามจำนวน/ปริมาณที่จะใช้ในการก่อสร้างฝายชะลอน้ำนั้น เช่น ฝายตัวที่ 1 ก็ให้กำหนดให้ส่ง ณ สถานที่ก่อสร้างจำนวนกระสอบ 1,000 ใบ จำนวน Soil Sement จำนวน 35 ลบ.ม. เป็นต้น

เพื่อให้ภาคประชาชนมีส่วนร่วมในการตรวจรับพัสดุ สามารถแต่งตั้งผู้นำชุมชน/ผู้นำเกษตรกรร่วมเป็นกรรมการตรวจรับได้ แต่ต้องไม่มากกว่ากรรมการที่เป็นข้าราชการ ลูกจ้างประจำ หรือพนักงานราชการรวมกัน (เช่น จำนวนกรรมการที่เป็นข้าราชการ/ลูกจ้างประจำ/พนักงานราชการ จำนวน 3 ท่าน บุคคลอื่นควรจะตั้งเป็นกรรมการร่วมได้ 1 หรือ 2 คนเท่านั้น

และในการตรวจสอบฝายชะลอน้ำ ระหว่างการดำเนินงานควรให้ผู้นำชุมชน/ผู้นำเกษตรกรร่วมในการกำกับดูแลร่วมกับเจ้าหน้าที่ผู้รับผิดชอบโครงการนั้นๆ ทั้งนี้การจัดซื้อวัสดุ หากมีข้อจำกัดเฉพาะสำหรับพื้นที่ตำบลนั้นๆ ขอให้พิจารณาการดำเนินการจัดซื้อให้เป็นไปตามระเบียบฯ

พื้นที่กิจกรรมก่อสร้างฝายชะลอน้ำเพื่อการอนุรักษ์ดินและน้ำ ปี 2561

ลำดับที่	จังหวัด	พื้นที่ก่อสร้างฝายชะลอน้ำ (พ.ร.บ.)			พื้นที่ก่อสร้างฝายชะลอน้ำ (ปรับเปลี่ยนพื้นที่)				พื้นที่พร้อมดำเนินการได้ทันที 845 แห่ง	สรุปรวมพื้นที่ดำเนินการทั้งหมด (แห่ง)	หมายเหตุ
		อำเภอ	ตำบล	จำนวน (แห่ง)	อำเภอ	ตำบล 152 ตำบล	จำนวน ยกเลิก (แห่ง)	จำนวน เพิ่ม (แห่ง)			
รวมจังหวัด				1,097			252	252	-	1,097	
สำนักงานพัฒนาที่ดินเขต 1				4			-	-	-	4	
1	สระบุรี			4			-	-	-	4	
		มวกเหล็ก	หนองย่างเสือ	4						4	
สำนักงานพัฒนาที่ดินเขต 2				35			12	2	-	25	
2	ฉะเชิงเทรา			10			10	-	-	-	
		สนามชัยเขต	ลาดกระทิง	1			1			-	ยกเลิก 10 แห่ง ย้ายไป จ.ระนอง
		ท่าตะเกียบ	ท่าตะเกียบ	5			5			-	
			คลองตะเกรา	4			4			-	
3	จันทบุรี			10			2	2	-	10	
		ท่าใหม่	ทุ่งเบญจา	3						3	
		แก่งหางแมว	เขาวงกต	1						1	
		มะขาม	วังแซ้ม	1						1	
		โป่งน้ำร้อน	หนองตาคง	3	โป่งน้ำร้อน	หนองตาคง	2			1	ยกเลิก 2
						ทับไทร		2		2	เพิ่ม 2 แทน หนองตาคง
		เขาคิชฌกูฏ	ตะเคียนทอง	2						2	
4	ชลบุรี			15			-	-	-	15	
		บ่อทอง	พลวงทอง	9						9	
		บางละมุง	ห้วยใหญ่	2						2	
			เขาไม้แก้ว	2						2	
		สัตหีบ	นาจอมเทียน	2						2	
สำนักงานพัฒนาที่ดินเขต 3				130			48	48	-	130	
5	ชัยภูมิ			70			45	45	-	70	
		คอนสวรรค์	โคกมั่งงอย	4	คอนสวรรค์	โคกมั่งงอย	1			3	ยกเลิก 1
			บ้านโสก	3		บ้านโสก		2		5	เพิ่ม 2 แทน คอนสวรรค์
			หนองขาม	1		หนองขาม	1			-	ยกเลิก 1
			คอนสวรรค์	3		คอนสวรรค์	2			1	ยกเลิก 2
		เกษตรสมบูรณ์	หนองข่า	4	เกษตรสมบูรณ์	หนองข่า	2			2	ยกเลิก 2
			บ้านเดื่อ	2		บ้านเดื่อ	2			-	ยกเลิก 2
			บ้านยาง	4		บ้านยาง	4			-	ยกเลิก 4
						บ้านเป้า		1		1	เพิ่ม 1 แทน โคกมั่งงอย
						หนองโพนทอง		3		3	เพิ่ม 3 แทน ถ้ำวัวแดง
						สระโพนทอง		2		2	เพิ่ม 2 แทน หนองข่า
						โนนกอก		2		2	เพิ่ม 2 แทน บ้านเดื่อ
		คอนสาร	ทุ่งนาเลา	8	คอนสาร	ทุ่งนาเลา	5			3	ยกเลิก 5
			ทุ่งพระ	8		ทุ่งพระ	8			-	ยกเลิก 8
						ห้วยยาง		2		2	เพิ่ม 2 แทน ท่าใหญ่
						โนนคูณ		2		2	เพิ่ม 2 แทน ท่าใหญ่
						ดงบัง		1		1	เพิ่ม 1 แทนบ้านยาง
		หนองบัวแดง	ท่าใหญ่	4	หนองบัวแดง	ท่าใหญ่	4			-	ยกเลิก 4
			ถ้ำวัวแดง	4		ถ้ำวัวแดง	3			1	ยกเลิก 3
		ภักดีชุมพล	วังทอง	3	ภักดีชุมพล					3	
			เจาทอง	4		เจาทอง	4			-	ยกเลิก 4
			บ้านเจียง	3		บ้านเจียง		1		4	เพิ่ม 1 แทนหนองบัวบาน
						แหลมทอง		2		2	เพิ่ม 2 แทน ห้วยบง
		เมือง	ห้วยบง	2	เมือง	ห้วยบง	2			-	ยกเลิก 2
						ห้วยต้อน		6		6	เพิ่ม 6 แทน หนองขาม+ ทุ่งนาเลา
						หนองนาแซง		3		3	เพิ่ม 3 แทนบ้านยาง
		จัตุรัส	บ้านขาม	1	จัตุรัส	บ้านขาม	1			-	ยกเลิก 1
			กุดน้ำใส	1						1	
			หนองโดน	1		หนองโดน	1			-	ยกเลิก 1
			หนองบัวบาน	1		หนองบัวบาน	1			-	ยกเลิก 1
		หนองบัวระเหว	โคกสะอาด	3	หนองบัวระเหว	โคกสะอาด	2			1	ยกเลิก 2
			ห้วยแย้	3						3	

พื้นที่กิจกรรมก่อสร้างฝายชะลอน้ำเพื่อการอนุรักษ์ดินและน้ำ ปี 2561

ลำดับที่	จังหวัด	พื้นที่ก่อสร้างฝายชะลอน้ำ (พ.ร.บ.)			พื้นที่ก่อสร้างฝายชะลอน้ำ (ปรับเปลี่ยนพื้นที่)				พื้นที่พร้อมดำเนินการได้ทันที 845 แห่ง	สรุปรวมพื้นที่ดำเนินการทั้งหมด (แห่ง)	หมายเหตุ
		อำเภอ	ตำบล	จำนวน (แห่ง)	อำเภอ	ตำบล 152 ตำบล	จำนวน ยกเลิก (แห่ง)	จำนวน เพิ่ม (แห่ง)			
			วังตะเฆ่	3		วังตะเฆ่	2			1	ยกเลิก 2
					ภูเขียว	กวางโจน		2		2	เพิ่ม 2 แทน วังตะเฆ่
					บ้านเขว้า	ภูแลนดา		4		4	เพิ่ม 4 แทน ทุ่งพระ
					บำเหน็จณรงค์	โคกเพชรพัฒนา		1		1	เพิ่ม 1 แทน บ้านขาม
					เทพสถิต	บ้านไร่		1		1	เพิ่ม 1 แทน หนองโดน
						นางยางกลัก		2		2	เพิ่ม 2 แทน โคกสะอาด
						ห้วยยายจิ๋ว		4		4	เพิ่ม 4 แทน ทุ่งพระ
					เนินสง่า	รังงาม		2		2	เพิ่ม 2 แทน เจาทอง
					แก้งคร้อ	นาหนองทุ่ม		1		1	เพิ่ม 1 แทน เจาทอง
						หนองขาม		1		1	เพิ่ม 1 แทน เจาทอง
6	บุรีรัมย์			20			3	2	-	19	
		ละหานทราย	สำโรงใหม่	3						3	
		ปะคำ	โคกมะม่วง	3						3	
			ปะคำ	3						3	
		บ้านกรวด	หนองไม้งาม	2						2	
		นางรอง	หัวถนน	1						1	
			ชุมแสง	1						1	
			หนองโบสถ์	1						1	
		ลำปลายมาศ	เมืองแฝก	3	ลำปลายมาศ	เมืองแฝก	3			-	ยกเลิก 3
		กระสัง	สูงเนิน	2						2	
			ชุมแสง	1						1	
					ประโคนชัย	เขาคอก		2		2	เพิ่ม 2 แทน เมืองแฝก
7	สุรินทร์			20			-	1	-	21	
		เมือง	ตระแสง	1	เมือง					1	
			สวาย	2		สวาย		1		3	เพิ่ม 1 แทน เมืองแฝก
		ลังขะ	ทับทัน	1						1	
		ศีขรภูมิ	คาละแมะ	1						1	
			ตรึม	1						1	
		บัวเชด	จรัส	1						1	
		สำโรงทาบ	หนองฮะ	1						1	
		ปราสาท	กันตวจระมวล	1						1	
			บ้านพลวง	1						1	
		จอมพระ	จอมพระ	1						1	
			บุแกรง	1						1	
		รัตนบุรี	น้ำเขียว	1						1	
		สนม	โพนโก	1						1	
			หนองระฆัง	1						1	
			สนม	1						1	
		โนนนารายณ์	โนน	1						1	
			หนองหลวง	1						1	
			ระเวียง	1						1	
		เขวาสินรินทร์	บึง	1						1	
8	นครราชสีมา			20			-	-	-	20	
		ครบุรี	แชะ	1						1	
		ด่านขุนทด	หนองบัวตะเกียด	2						2	
		บัวใหญ่	ห้วยยาง	5						5	
		โนนสูง	หลุมข้าว	1						1	
		โนนไทย	โนนไทย	3						3	
		ห้วยแถลง	จิ้ว	2						2	
		ชุมพวง	ประสุข	1						1	
			หนองหลัก	1						1	
		สูงเนิน	สูงเนิน	1						1	
			มะเกลือใหม่	1						1	
			มะเกลือเก่า	1						1	
		เฉลิมพระเกียรติ	พระพุทธ	1						1	

พื้นที่กิจกรรมก่อสร้างฝายชะลอน้ำเพื่อการอนุรักษ์ดินและน้ำ ปี 2561

ลำดับที่	จังหวัด	พื้นที่ก่อสร้างฝายชะลอน้ำ (พ.ร.บ.)			พื้นที่ก่อสร้างฝายชะลอน้ำ (ปรับเปลี่ยนพื้นที่)				พื้นที่พร้อมดำเนินการได้ทันที 845 แห่ง	สรุปรวมพื้นที่ดำเนินการทั้งหมด (แห่ง)	หมายเหตุ
		อำเภอ	ตำบล	จำนวน (แห่ง)	อำเภอ	ตำบล 152 ตำบล	จำนวน ยกเลิก (แห่ง)	จำนวน เพิ่ม (แห่ง)			
สำนักงานพัฒนาที่ดินเขต 5				147			58	58	-	147	
9	หนองคาย			8			6	6	-	8	
		สระใคร	บ้านฝาง	2	สระใคร	บ้านฝาง	2			-	ยกเลิก 2
		เมือง	พระธาตุบังพวน	2	เมือง	พระธาตุบังพวน	2			-	ยกเลิก 2
		สังคม	บ้านม่วง	2	สังคม	บ้านม่วง	2			-	ยกเลิก 2
		เฝ้าไร่	หนองหลวง	2	เฝ้าไร่	หนองหลวง		6		8	เพิ่ม 6 แทน บ้านฝาง+พระธาตุบังพวน+บ้านม่วง
10	ขอนแก่น			30			24	24	-	30	
		ภูผาม่าน	ภูผาม่าน	2	ภูผาม่าน	ภูผาม่าน		1		3	เพิ่ม 1 แทน ลอมคอม
						ห้วยม่วง		3		3	เพิ่ม 3 แทน บ้านค้อ
		ชุมแพ	นาเพียง	2	ชุมแพ	นาเพียง	2			-	ยกเลิก 2
		พล	ลอมคอม	1	พล	ลอมคอม	1			-	ยกเลิก 1
		เปือยน้อย	เปือยน้อย	1						1	
		บ้านไผ่	บ้านลาน	1	บ้านไผ่	บ้านลาน		2		3	เพิ่ม 2 แทน นาเพียง
		กระนวน	ห้วยโจด	1	กระนวน	ห้วยโจด	1			-	ยกเลิก 1
						ดูนสาด		2		2	เพิ่ม 2 แทน แวงใหญ่
		แวงใหญ่	แวงใหญ่	2	แวงใหญ่	แวงใหญ่	2			-	ยกเลิก 2
		แวงน้อย	แวงน้อย	1	แวงน้อย	แวงน้อย	1			-	ยกเลิก 1
						ละหานนา		3		3	เพิ่ม 3 แทน นาคำ
		หนองสองห้อง	ดอนดู่	1	หนองสองห้อง	ดอนดู่	1			-	ยกเลิก 1
		สีชมพู			สีชมพู	ชัยบาง		4		4	เพิ่ม 4 แทน ชำสูง+ดอนดู่+แวงน้อย+ห้วยโจด
			ชำสูง	1		ชำสูง	1			-	ยกเลิก 1
		โคกโพธิ์ไชย	บ้านโคก	1		บ้านโคก	1			-	ยกเลิก 1
		หนองเรือ	โนนทอง	2		โนนทอง	2			-	ยกเลิก 2
		เวียงเก่า	เมืองเก่าพัฒนา	1	เวียงเก่า	เมืองเก่าพัฒนา		1		2	เพิ่ม 1 แทน บ้านโคก
		มัญจาคีรี	นางาม	2	มัญจาคีรี	นางาม	2			-	ยกเลิก 2
		เมือง	บ้านค้อ	3	เมือง	บ้านค้อ	3			-	ยกเลิก 3
			สาวะถี	1		สาวะถี		4		5	เพิ่ม 4 แทน โนนทอง+นางาม
			บ้านหว้า	2		บ้านหว้า	2			-	ยกเลิก 2
		อุบลรัตน์	นาคำ	3	อุบลรัตน์	นาคำ	3			-	ยกเลิก 3
		บ้านแฮด	หนองแซง	2	บ้านแฮด	หนองแซง	2			-	ยกเลิก 2
					เขาสวนกวาง	นางิ้ว		4		4	เพิ่ม 4 แทน บ้านหว้า+หนองแซง
11	อุดรธานี			40			10	10	-	40	
		กุมภวาปี	ท่าลี่	4						4	
			พันดอน	4						4	
		เมือง	หนองไฮ	4						4	
		บ้านผือ	บ้านผือ	4	บ้านผือ	บ้านผือ	4			-	ยกเลิก 4
						ข้าวสาร		4		4	เพิ่ม 4 แทน บ้านผือ
		กุดจับ	ขอนยูง	2						2	
		หนองวัวซอ	หนองอ้อ	2						2	
		หนองแสง	ทับกุง	2	หนองแสง					2	
			แสงสว่าง	2		แสงสว่าง	2			-	ยกเลิก 2
						หนองแสง		2		2	เพิ่ม 2 แทน แสงสว่าง
		โนนสะอาด	โคกกลาง	4	โนนสะอาด	โคกกลาง		4		8	เพิ่ม 4 แทน โนนสะอาด
			ทมนางาม	4						4	
			โนนสะอาด	4		โนนสะอาด	4			-	ยกเลิก 4
			บุ่งแก้ว	4						4	

พื้นที่กิจกรรมก่อสร้างฝายชะลอน้ำเพื่อการอนุรักษ์ดินและน้ำ ปี 2561

ลำดับที่	จังหวัด	พื้นที่ก่อสร้างฝายชะลอน้ำ (พ.ร.บ.)			พื้นที่ก่อสร้างฝายชะลอน้ำ (ปรับเปลี่ยนพื้นที่)				พื้นที่พร้อมดำเนินการได้ทันที 845 แห่ง	สรุปรวมพื้นที่ดำเนินการทั้งหมด (แห่ง)	หมายเหตุ
		อำเภอ	ตำบล	จำนวน (แห่ง)	อำเภอ	ตำบล 152 ตำบล	จำนวน ยกเลิก (แห่ง)	จำนวน เพิ่ม (แห่ง)			
12	มหาสารคาม			19			8	8	-	19	
		กุดรัง	เลิงแฝก	4	กุดรัง	เลิงแฝก	2			2	ยกเลิก 2
						หนองแวง		1		1	เพิ่ม 1 แทน เลิงแฝก
		บรบือ	วังใหม่	1	บรบือ	วังใหม่		1		2	เพิ่ม 1 แทน เลิงแฝก
		นาเชือก	โนนแดง	1	นาเชือก	โนนแดง	1			-	ยกเลิก 1
			หนองกุง	1						1	
			สำโรง	2						2	
			ปอพาน	1						1	
		เชียงยืน	โพนทอง	2	เชียงยืน					2	
						เชียงยืน		1		1	เพิ่ม 1 แทน โนนแดง
		นาดูน	นาดูน	2	นาดูน	นาดูน	2			-	ยกเลิก 2
		วาปีปทุม	นาข่า	1						1	
		กันทรวิชัย	กุดใส้จ่อ	1	กันทรวิชัย	กุดใส้จ่อ		3		4	เพิ่ม 3 แทน ขามเฒ่าพัฒนา + ศรีสุข + มะค่า
			ขามเฒ่าพัฒนา	1		ขามเฒ่าพัฒนา	1			-	ยกเลิก 1
			ศรีสุข	1		ศรีสุข	1			-	ยกเลิก 1
			มะค่า	1		มะค่า	1			-	ยกเลิก 1
					ยางสีสุราช	นาภู		2		2	เพิ่ม 2 แทน นาดูน
13	กาฬสินธุ์			10			3	3	-	10	
		คำม่วง	นาบอน	1	คำม่วง	นาบอน	1			-	ยกเลิก 1
		สมเด็จ	ศรีสมเด็จ	1	สมเด็จ					1	
						หนองแวง		1		1	เพิ่ม 1 แทน นาบอน
		นาคู	บ่อแก้ว	1	นาคู	บ่อแก้ว	1			-	ยกเลิก 1
		เขาวง	กุดสิมคุ้มใหม่	1	เขาวง	กุดสิมคุ้มใหม่	1			-	ยกเลิก 1
						สงเปลือย		2		2	เพิ่ม 2 แทน บ่อแก้ว+กุดสิมคุ้มใหม่
		ดอนจาน	ดอนจาน	1						1	
		หนองกุงศรี	หนองสรวง	1						1	
			โคกเครือ	2						2	
		เมือง	กลางหมื่น	1						1	
			นาจารย์	1						1	
14	สกลนคร			20			7	7	-	20	
		โพนนาแก้ว	นาแก้ว	5	โพนนาแก้ว	นาแก้ว	4			1	ยกเลิก 4
						นาตงวัฒนา		3		3	เพิ่ม 3 แทน นาแก้ว
		วานรนิวาส	กุดเรือคำ	2						2	
		คำตากล้า	นาแต้	3						3	
		กุดบาก	นาม่อง	5						5	
		เจริญศิลป์	เจริญศิลป์	1	เจริญศิลป์	เจริญศิลป์	1			-	ยกเลิก 1
		สว่างแดนดิน	ค้อใต้	1	สว่างแดนดิน	ค้อใต้	1			-	ยกเลิก 1
		วาริชภูมิ	คำบ่อ	1	วาริชภูมิ	คำบ่อ	1			-	ยกเลิก 1
		ส่องดาว	ท่าศิลา	2	ส่องดาว	ท่าศิลา		3		5	เพิ่ม 3 แทน เจริญศิลป์+ค้อใต้+คำบ่อ
					กุสุมาลย์	นาโพธิ์		1		1	เพิ่ม 1 แทน นาแก้ว
15	หนองบัวลำภู			10			-	-	-	10	
		เมือง	หนองบัว	1						1	
		นากลาง	อุทัยสวรรค์	3						3	
			กุดแห่	3						3	
			ดงสวรรค์	2						2	
		สุวรรษณคูหา	บุญทัน	1						1	
16	บึงกาฬ			10			-	-	-	10	
		โซ่พิสัย	บัวตูม	10						10	

พื้นที่กิจกรรมก่อสร้างฝายชะลอน้ำเพื่อการอนุรักษ์ดินและน้ำ ปี 2561

ลำดับที่	จังหวัด	พื้นที่ก่อสร้างฝายชะลอน้ำ (พ.ร.บ.)			พื้นที่ก่อสร้างฝายชะลอน้ำ (ปรับเปลี่ยนพื้นที่)				พื้นที่พร้อมดำเนินการได้ทันที 845 แห่ง	สรุปรวมพื้นที่ดำเนินการทั้งหมด (แห่ง)	หมายเหตุ
		อำเภอ	ตำบล	จำนวน (แห่ง)	อำเภอ	ตำบล 152 ตำบล	จำนวน ยกเลิก (แห่ง)	จำนวน เพิ่ม (แห่ง)			
สำนักงานพัฒนาที่ดินเขต 6				337			56	56	-	337	
17	ลำพูน			90			15	15	-	90	
		เมือง	มะเขือแจ้	2						2	
			ศรีบัวบาน	20						20	
		บ้านธิ	บ้านธิ	3						3	
		ป่าซาง	นครเจดีย์	6						6	
			ท่าตุ้ม	4						4	
		แม่ทา	ทาแม่ลอบ	15	แม่ทา	ทาแม่ลอบ	15			-	ยกเลิก 15
			ทาขุมเงิน	4						4	
			ทากาศ	4						4	
			ทาสบเส้า	4						4	
						ทาปลาดุก		15		15	เพิ่ม 15 แทน ทาแม่ลอบ
		ทุ่งหัวช้าง	บ้านปวง	7						7	
			ตะเคียนปม	7						7	
		ลี้	แม่ตืน	7						7	
			นาทราย	7						7	
18	เชียงใหม่			157			41	41	-	157	
		ฝาง	แม่งอน	41	ฝาง	แม่งอน	25			16	ยกเลิก 25
			แม่สูน	5		แม่สูน		11		16	เพิ่ม 11 แทน แม่งอน
						แม่ข่า		14		14	เพิ่ม 14 แทน แม่งอน
		เชียงดาว	เมืองนะ	14	เชียงดาว					14	
			ทุ่งข้าวพวง	32		ทุ่งข้าวพวง	16			16	ยกเลิก 16
						เมืองงาย		16		16	เพิ่ม 16 แทน ทุ่งข้าวพวง
		แม่ออน	แม่ทา	50						50	
		แม่ริม	โป่งแยง	15						15	
19	ลำปาง			60			-	-	-	60	
		งาว	บ้านแหง	7						7	
			ปงเตา	6						6	
			บ้านร้อง	9						9	
			หลวงเหนือ	5						5	
		เถิน	แม่ปะ	3						3	
		วังเหนือ	ทุ่งอั้ว	24						24	
			วังซ้าย	2						2	
			วังเหนือ	2						2	
		ห้างฉัตร	เวียงตาล	2						2	
20	แม่ฮ่องสอน			30			-	-	-	30	
		เมือง	ผาบ่อง	1						1	
			ห้วยโป่ง	26						26	
		ขุนยวม	แม่เงา	3						3	
สำนักงานพัฒนาที่ดินเขต 7				53			16	16	-	53	
21	น่าน			10			-	-	-	10	
		บ่อเกลือ	ภูฟ้า	2						2	
		สองแคว	นาไร่หลวง	1						1	
		นาน้อย	บัวใหญ่	2						2	
		เฉลิมพระเกียรติ	ขุนน่าน	1						1	
		เวียงสา	อ่ายนาไลย	1						1	
		เมือง	เรือง	2						2	
		ปัว	ศิลาเพชร	1						1	
22	แพร่			10			-	-	-	10	
		ร้องกวาง	ไผ่โทน	4						4	
			บ้านเวียง	3						3	
		ลอง	เวียงต้า	3						3	

พื้นที่กิจกรรมก่อสร้างฝายชะลอน้ำเพื่อการอนุรักษ์ดินและน้ำ ปี 2561

ลำดับที่	จังหวัด	พื้นที่ก่อสร้างฝายชะลอน้ำ (พ.ร.บ.)			พื้นที่ก่อสร้างฝายชะลอน้ำ (ปรับเปลี่ยนพื้นที่)				พื้นที่พร้อมดำเนินการได้ทันที 845 แห่ง	สรุปรวมพื้นที่ดำเนินการทั้งหมด (แห่ง)	หมายเหตุ
		อำเภอ	ตำบล	จำนวน (แห่ง)	อำเภอ	ตำบล 152 ตำบล	จำนวน ยกเลิก (แห่ง)	จำนวน เพิ่ม (แห่ง)			
23	พะเยา			20			4	4	-	20	
		เมือง	บ้านใหม่	8						8	
			บ้านตุ่น	4						4	
			บ้านสาง	4						4	
		เชียงม่วน	เชียงม่วน	4	เชียงม่วน	เชียงม่วน	4			-	ยกเลิก 4
						บ้านมาง		4		4	เพิ่ม 4 แทน เชียงม่วน
24	เชียงราย			13			12	12	-	13	
		แม่สรวย	ป่าแดด	7	แม่สรวย	ป่าแดด	7			-	ยกเลิก 7
					ป่าแดด	โรงช้าง		4		4	เพิ่ม 4 แทน ป่าแดด
		เมือง	แม่ยาว	1	เมือง	แม่ยาว	1			-	ยกเลิก 1
			ห้วยชมภู	1		ห้วยชมภู	1			-	ยกเลิก 1
						ดอยลาน		2		2	เพิ่ม 2 แทน แม่ยาว+ห้วยชมภู
		เทิง	ตับเต่า	2	เทิง	ตับเต่า	2			-	ยกเลิก 2
						หนองแรด		2		2	เพิ่ม 2 แทน ตับเต่า
		เชียงแสน	แม่เงิน	1	เชียงแสน	แม่เงิน		1		2	เพิ่ม 1 แทน ป่าแดด
						ศรีดอนมูล		1		1	เพิ่ม 1 แทน เวียง
		เชียงของ	เวียง	1	เชียงของ	เวียง	1			-	ยกเลิก 1
					เวียงแก่น	หล่ายงาว		2		2	เพิ่ม 2 แทน ป่าแดด
สำนักงานพัฒนาที่ดินเขต 8				180			41	41	-	180	
25	เพชรบูรณ์			90			35	35	-	90	
		หล่มเก่า	ศิลา	10	หล่มเก่า	ศิลา	2			8	ยกเลิก 2
			ตาดกลอย	5		ตาดกลอย	5			-	ยกเลิก 5
						นาซำ		7		7	เพิ่ม 7 แทน ศิลา+ตาดกลอย
		เขาค้อ	เขาค้อ	10	เขาค้อ	เขาค้อ	8			2	ยกเลิก 8
						หนองแม่นา		2		2	เพิ่ม 2 แทน เขาค้อ
						แคมป์สน		1		1	เพิ่ม 1 แทน เขาค้อ
						ริมสีม่วง		1		1	เพิ่ม 1 แทน เขาค้อ
						สะเดาะพง		1		1	เพิ่ม 1 แทน เขาค้อ
						ทุ่งสมอ		2		2	เพิ่ม 2 แทน เขาค้อ
						เข็กน้อย		1		1	เพิ่ม 1 แทน เขาค้อ
		วังโป่ง	ซับเปิบ	4						4	
		ชนแดน	ซับพุทรา	6						6	
		เมือง	ตะเบาะ	10						10	
		บึงสามพัน	สระแก้ว	15	บึงสามพัน	สระแก้ว	5			10	ยกเลิก 5
		วิเชียรบุรี	บ่อรัง	12	วิเชียรบุรี	บ่อรัง	6			6	ยกเลิก 6
			ยางสาว	5						5	
						น้ำร้อน		4		4	เพิ่ม 4 แทน นาสนุ่น
		ศรีเทพ	นาสนุ่น	13	ศรีเทพ	นาสนุ่น	9			4	ยกเลิก 9
						หนองยางหอย		4		4	เพิ่ม 4 แทน นาสนุ่น
					หนองไผ่	ท่าด้วง		3		3	เพิ่ม 3 แทน บ่อรัง
						บ่อไทย		1		1	เพิ่ม 1 แทน นาสนุ่น
						ห้วยโป่ง		4		4	เพิ่ม 4 แทน สระแก้ว
					หล่มสัก	บ้านกลาง		1		1	เพิ่ม 1 แทน บ่อรัง
						ห้วยไร่		1		1	เพิ่ม 1 แทน บ่อรัง
						น้ำก้อ		1		1	เพิ่ม 1 แทน บ่อรัง
						ช้างตะลูด		1		1	เพิ่ม 1 แทน สระแก้ว

พื้นที่กิจกรรมก่อสร้างฝายชะลอน้ำเพื่อการอนุรักษ์ดินและน้ำ ปี 2561

ลำดับที่	จังหวัด	พื้นที่ก่อสร้างฝายชะลอน้ำ (พ.ร.บ.)			พื้นที่ก่อสร้างฝายชะลอน้ำ (ปรับเปลี่ยนพื้นที่)				พื้นที่พร้อมดำเนินการได้ทันที 845 แห่ง	สรุปรวมพื้นที่ดำเนินการทั้งหมด (แห่ง)	หมายเหตุ
		อำเภอ	ตำบล	จำนวน (แห่ง)	อำเภอ	ตำบล 152 ตำบล	จำนวน ยกเลิก (แห่ง)	จำนวน เพิ่ม (แห่ง)			
26	พิษณุโลก			30			6	6	-	30	
		นครไทย	บ่อโพธิ์	4						4	
			ยางโกลน	4						4	
			หนองกะท้าว	4						4	
			ห้วยเฮี้ย	4						4	
		วังทอง	แก่งโสภา	3						3	
			บ้านกลาง	5						5	
		วัดโบสถ์	วัดโบสถ์	3	วัดโบสถ์	วัดโบสถ์	3			-	ยกเลิก 3
						บ้านยาง		2		2	เพิ่ม 2 แทน วัดโบสถ์
						ท่างาม		1		1	เพิ่ม 1 แทน วัดโบสถ์
		เมือง	บ้านป่า	3	เมือง	บ้านป่า	3			-	ยกเลิก 3
						ดอนทอง		3		3	เพิ่ม 3 แทน บ้านป่า
27	อุตรดิตถ์			10			-	-	-	10	
		บ้านโคก	ม่วงเจ็ดต้น	5						5	
			บ้านโคก	5						5	
28	เลย			10			-	-	-	10	
		ด่านซ้าย	กกสะทอน	10						10	
29	พิจิตร			40			-	-	-	40	
		ทับคล้อ	ทับคล้อ	3						3	
			เขาทราย	3						3	
			เขาเจ็ดลูก	4						4	
		ตะพานหิน	วังหลุม	10						10	
		วชิรบารมี	บึงบัว	4						4	
			บ้านนา	3						3	
		วังทรายพูน	หนองปล้อง	2						2	
			หนองพระ	2						2	
		สากเหล็ก	คลองทราย	2						2	
		ดงเจริญ	วังงิ้ว	1						1	
			วังงิ้วใต้	1						1	
			ห้วยร่วม	1						1	
			ห้วยพุก	1						1	
		บางมูลนาก	วังสำโรง	1						1	
			วังกรด	2						2	
สำนักงานพัฒนาที่ดินเขต 9				66			-	-	-	66	
30	สุโขทัย			20			-	-	-	20	
		บ้านด่านลานหอย	วังน้ำขาว	20						20	
31	ตาก			16			-	-	-	16	
		แม่ระมาด	พระธาตุ	6						6	
		อุ้มผาง	แม่กลอง	5						5	
		วังเจ้า	เชียงทอง	5						5	
32	กำแพงเพชร			14			-	-	-	14	
		เมือง	ทรงธรรม	5						5	
		โกสัมพีนคร	โกสัมพี	4						4	
		คลองลาน	โป่งน้ำร้อน	5						5	
33	นครสวรรค์			10			-	-	-	10	
		หนองบัว	หนองบัว	7						7	
		แม่วงก์	วังซ่าน	3						3	
34	อุทัยธานี			6			-	-	-	6	
		บ้านไร่	ห้วยแห้ง	6						6	
สำนักงานพัฒนาที่ดินเขต 10				100			20	20	-	100	
35	กาญจนบุรี			50			20	20	-	50	
		ทองผาภูมิ	ชะแล	20	ทองผาภูมิ					20	
						ห้วยเขย่ง		20		20	เพิ่ม 20 แทน บ้องตี้
		ไทรโยค	บ้องตี้	20	ไทรโยค	บ้องตี้	20			-	ยกเลิก 20
		หนองปรือ	สมเด็จเจริญ	10						10	

พื้นที่กิจกรรมก่อสร้างฝายชะลอน้ำเพื่อการอนุรักษ์ดินและน้ำ ปี 2561

ลำดับที่	จังหวัด	พื้นที่ก่อสร้างฝายชะลอน้ำ (พ.ร.บ.)			พื้นที่ก่อสร้างฝายชะลอน้ำ (ปรับเปลี่ยนพื้นที่)				พื้นที่พร้อมดำเนินการได้ทันที 845 แห่ง	สรุปรวมพื้นที่ดำเนินการทั้งหมด (แห่ง)	หมายเหตุ
		อำเภอ	ตำบล	จำนวน (แห่ง)	อำเภอ	ตำบล 152 ตำบล	จำนวน ยกเลิก (แห่ง)	จำนวน เพิ่ม (แห่ง)			
36	เพชรบุรี			40			-	-	-	40	
		ชะอำ	ห้วยทรายเหนือ	10						10	
		แก่งกระจาน	ห้วยแม่เพรียง	14						14	
		ท่ายาง	เขากระปุก	10						10	
	หนองพลับฯ	ท่ายาง	เขากระปุก	6						6	
37	ประจวบคีรีขันธ์			10			-	-	-	10	
		กุยบุรี	หาดขาม	1						1	
		ทับสะแก	นาหูกวาง	1						1	
		บางสะพานน้อย	ทรายทอง	1						1	
	ชัยพัฒนาฯ	หัวหิน	หนองพลับ	7						7	
สำนักงานพัฒนาที่ดินเขต 11				31			-	10	-	41	
38	กระบี่			7			-	-	-	7	
		ปลายพระยา	เขาต่อ	2						2	
		อ่าวลึก	นาเหนือ	4						4	
		คลองท่อม	เพหลา	1						1	
39	นครศรีธรรมราช			5			-	-	-	5	
		สิชล	เขาน้อย	2						2	
			ทุ่งใส	3						3	
40	ชุมพร			6			-	-	-	6	
		ท่าแซะ	หินแก้ว	6						6	
41	พังงา			10			-	-	-	10	
		กะปง	เหมาะ	6						6	
		ตะกั่วทุ่ง	ถ้ำ	4						4	
42	สุราษฎ์ธานี			3			-	-	-	3	
		คีรีรัฐนิคม	ท่ากระดาน	1						1	
		พุนพิน	มะลวน	2						2	
	ระนอง			-			-	10	-	10	
					กระบุรี	น้ำจืดน้อย		3		3	ย้าย 10 แห่ง มาจาก จ.ฉะเชิงเทรา
						มะมุ		7		7	
สำนักงานพัฒนาที่ดินเขต 12				14			1	1	-	14	
43	ตรัง			3			-	-	-	3	
		ปะเหลียน	แหลมสอม	2						2	
		กันตัง	บางสัก	1						1	
44	สงขลา			6			1	1	-	6	
		นาหม่อม	นาหม่อม	1	นาหม่อม	นาหม่อม	1			-	
						ทุ่งขมิ้น		1		1	
		จะนะ	คลองเปียะ	2						2	
		สะเดา	ปริก	3						3	
45	พัทลุง			5			-	-	-	5	
		ตะโหมด	ตะโหมด	5						5	

โครงการปรับเปลี่ยนพื้นที่ไม่เหมาะสมในการปลูกข้าวเพื่อผลิตสินค้าเกษตรอื่นที่เหมาะสม ประจำปีงบประมาณ 2561 (เพิ่มเติม)

ลำดับ	สพข./สพด.	พื้นที่ดำเนินการ งานจัดระบบฯ				เกษตรกร (ราย)	กิจกรรมปรับเปลี่ยน		พื้นที่ตามแผนดำเนินการ	
		บ้าน	หมู่ที่	ตำบล	อำเภอ		พืชเดิม	พืชใหม่	พื้นที่ปรับเปลี่ยน (ไร่)	งบประมาณ (บาท)
						860.00			6,832.00	29,680,054.00
สพข.2						31.00			159.00	3,324,700.00
1	ชลบุรี	บ้านสวนผัก	6	บ้านช้าง	พนัสนิคม	2.00	ข้าว	เกษตรผสมผสาน	7.00	151,700.00
		บ้านนอก	2	สระสี่เหลี่ยม	พนัสนิคม					
2	ปราจีนบุรี		2 7 10 11	วังตะเคียน	กบินทร์บุรี	29.00	ข้าว	เกษตรผสมผสาน	152.00	3,173,000.00
			13 15 และ							
			17							
สพข.3						103.00			1,025.00	1,374,754.00
1	สุรินทร์			หนองเรือ	ชุมพลบุรี	103.00	ข้าว	เกษตรผสมผสาน	1,025.00	1,374,754.00
				นาหนองไผ่						
สพข.4						117.00			2,100.00	2,730,000.00
1	นครพนม	ขว้างคลี		บ้านค้อ	โพนสวรรค์	117.00	ข้าว	เกษตรผสมผสาน	2,100.00	2,730,000.00
		หนองชูชาติ								
สพข.5						385.00			2,780.00	16,337,500.00
1	มหารสารคาม	หนองกุงดี	4	แก้งแก	โกสุมพิสัย	125.00	ข้าว	เกษตรผสมผสาน	2,000.00	11,437,500.00
2	สกลนคร			ห้วยยาง	เมือง	260.00	ข้าว	เกษตรผสมผสาน	780.00	4,900,000.00
				บ้านโพน	โพนนาแก้ว					
				กุดไห	กุดบาก					
				นาม่อง	กุดบาก					
				หนองแวงใต้	วานรนิวาส					
				ทุ่งแก	เจริญศิลป์					
				ดงหม้อทอง	เจริญศิลป์					
				ดงหม้อทองใต้	เจริญศิลป์					
สพข.10						4.00			42.00	945,100.00
1	ประจวบคีรีขันธ์	ดอนสูง	6	ธงชัย	บางสะพาน	4.00	ข้าว	มะพร้าว (ไม้ผล)	42.00	945,100.00
			4	อ่างทอง	ทับสะแก					
		หนองมะชาง	3	กุยบุรี	กุยบุรี					
		หนองมะชาง	3	กุยบุรี	กุยบุรี					
		หนองมะชาง	4	กุยบุรี	กุยบุรี					
		ดอนสูง	6	ธงชัย	บางสะพาน					
สพข.11						12.00			110.00	490,000.00
1	ระนอง	สองพี่น้อง	1	มะมุ	กระบุรี	12.00	ข้าว	เกษตรผสมผสาน	110.00	490,000.00
		มะมุ	2	มะมุ	กระบุรี					
		ปลายคลองสวะ	3	มะมุ	กระบุรี					
		ทับหลี	4	มะมุ	กระบุรี					
		คลองพลา	6	มะมุ	กระบุรี					
		น้ำจืดน้อย	2	น้ำจืดน้อย	กระบุรี					
สพข.12						208.00			616.00	4,478,000.00
1	ตรัง	นาท่ามใต้	1	นาท่ามใต้	เมือง	14.00	ข้าว	ปาล์มน้ำมัน	110.00	1,043,100.00
		สี่แยกบ้านนา	2	บ้านนา	ปะเหลียน					
		ทุ่งไทรทอง	3	สุโสะ	ปะเหลียน					
2	ยะลา	บือราแง	3	กรงปีนัง	ปีนัง	158.00	ข้าว	เกษตรผสมผสาน	301.00	2,178,000.00
		คลองทราย	5	ยุโย	เมือง					
		ต้นหยี	7	ลำพะเยา	เมือง					
		น้ำเย็น	2	ลำใหม่	เมือง					
		ป่าพ้อ	3	ลำใหม่	เมือง					
		เจาะรีมัส	4	อาซ่อง	รามัน					
		ตะโล๊ะ	3	ยะต๊ะ	รามัน					
		กำปงบือแน	2	จะก๊วะ	รามัน					
		ยือนือเร๊ะ	5	จะก๊วะ	รามัน					
3	สงขลา	นางเหล้า	3	ชุมพล	สทิงพระ	2.00	ข้าว	มะพร้าว (ไม้ผล)	15.00	278,100.00
		วัดประดู่	4	บ่อตรุ	ระโนด					
4	สตูล	ปิใหญ่	5	กำแพง	ละงู	27.00	ข้าว	เกษตรผสมผสาน	140.00	494,800.00
5	พัทลุง	ปลายคลอง	1	ปันแต	ควนขนุน	7.00	ข้าว	เกษตรผสมผสาน	50.00	484,000.00

คำสั่งกรมพัฒนาที่ดิน

ที่ ๓๓๑ /๒๕๖๑

เรื่อง มอบอำนาจให้รองอธิบดีกรมพัฒนาที่ดิน
สั่งและปฏิบัติราชการแทนอธิบดีกรมพัฒนาที่ดิน

เพื่อให้การดำเนินงานโครงการไทยนิยม ยั่งยืน ของกรมพัฒนาที่ดิน งบประมาณปี ๒๕๖๑ (เพิ่มเติม) ได้แก่ โครงการเพิ่มทักษะอาชีพแก่เกษตรกรผู้ลงทะเบียนเพื่อสวัสดิการแห่งรัฐของกระทรวงเกษตรและสหกรณ์ โครงการสร้างฝายชะลอน้ำของกระทรวงเกษตรและสหกรณ์ และโครงการปรับเปลี่ยนพื้นที่ไม่เหมาะสมในการปลูกข้าวเพื่อผลิตสินค้าเกษตรอื่นที่เหมาะสม เป็นไปตามวัตถุประสงค์ เกิดประโยชน์สูงสุดต่อประชาชนเกษตรกร อย่างแท้จริง และเพื่อให้การดำเนินงานเป็นไปอย่างมีประสิทธิภาพ มีความโปร่งใส ตรวจสอบได้ อาศัยอำนาจตามความในมาตรา ๓๒ และมาตรา ๓๘ แห่งพระราชบัญญัติระเบียบบริหารราชการแผ่นดิน พ.ศ. ๒๕๓๔ และที่แก้ไขเพิ่มเติม พระราชกฤษฎีกาว่าด้วยการมอบอำนาจ พ.ศ. ๒๕๕๐ พระราชบัญญัติวิธีการงบประมาณ พ.ศ. ๒๕๐๒ และที่แก้ไขเพิ่มเติม ระเบียบว่าด้วยการบริหารงบประมาณ พ.ศ. ๒๕๔๘ และที่แก้ไขเพิ่มเติม รวมทั้ง กฎหมาย กฎ ระเบียบ หรือมติคณะรัฐมนตรี ที่เกี่ยวข้อง

อธิบดีกรมพัฒนาที่ดิน จึงมอบอำนาจให้รองอธิบดีกรมพัฒนาที่ดิน สั่งและปฏิบัติราชการแทนในการดำเนินงานภายในเขตพื้นที่ที่รับผิดชอบ ตามคำสั่งกรมพัฒนาที่ดิน ที่ ๑๑๒๙/๒๕๖๐ ลงวันที่ ๒๙ ธันวาคม ๒๕๖๐ ดังนี้

๑. มีอำนาจอนุมัติงบประมาณ โครงการไทยนิยม ยั่งยืน ของกรมพัฒนาที่ดิน งบประมาณปี ๒๕๖๑ (เพิ่มเติม) ทั้ง ๓ โครงการ

๒. มีอำนาจอนุญาต อนุมัติ สั่งการ ควบคุม กำกับ ดูแล เร่งรัด ตรวจสอบ และแก้ไขปัญหาต่างๆ เพื่อให้โครงการไทยนิยม ยั่งยืน ของกรมพัฒนาที่ดิน งบประมาณปี ๒๕๖๑ (เพิ่มเติม) ทั้ง ๓ โครงการ เป็นไปตามเป้าหมาย วัตถุประสงค์ แผนการดำเนินงาน ภายในระยะเวลาที่กำหนด พร้อมทั้ง รายงานให้อธิบดีกรมพัฒนาที่ดิน ทราบเป็นระยะ

๓. เมื่อโครงการไทยนิยม ยั่งยืน ของกรมพัฒนาที่ดิน งบประมาณปี ๒๕๖๑ (เพิ่มเติม) ได้ดำเนินการเสร็จเรียบร้อยแล้ว ให้จัดทำรายงานในแต่ละโครงการเสนออธิบดีกรมพัฒนาที่ดิน เพื่อทราบต่อไป

ทั้งนี้ ตั้งแต่บัดนี้เป็นต้นไป

สั่ง ณ วันที่ ๖๕ มีนาคม พ.ศ. ๒๕๖๑

(นายสุรเดช เตียวตระกูล)
อธิบดีกรมพัฒนาที่ดิน

คำสั่งกรมพัฒนาที่ดิน

ที่ ๓๓๒ /๒๕๖๑

เรื่อง มอบอำนาจให้ผู้อำนวยการสำนักงานพัฒนาที่ดิน ปฏิบัติราชการแทนอธิบดีกรมพัฒนาที่ดิน

ตามที่ กระทรวงเกษตรและสหกรณ์ ได้จัดทำโครงการไทยนิยม ยั่งยืน โดยในส่วนของกรมพัฒนาที่ดิน ได้จัดให้มีโครงการสร้างฝายชะลอน้ำของกระทรวงเกษตรและสหกรณ์ กิจกรรมสร้างฝายชะลอน้ำเพื่อการอนุรักษ์ดินและน้ำ งบประมาณปี ๒๕๖๑ (เพิ่มเติม) โดยการก่อสร้างฝายชะลอน้ำเพื่อการอนุรักษ์ดินและน้ำดังกล่าว ต้องดำเนินการให้เป็นไปตามรูปแบบที่เสนอของบประมาณ แต่เนื่องจากสภาพลำน้ำในแต่ละพื้นที่มีความแตกต่างกัน อาจจำเป็นต้องมีการปรับลดขนาดการก่อสร้างฝายชะลอน้ำ ตามความเหมาะสม ซึ่งสถานีพัฒนาที่ดิน/ศูนย์ ต้องดำเนินการสำรวจ จัดทำรูปแบบ คำนวณหาจำนวนวัสดุที่ใช้ก่อสร้าง กำหนดราคาค่าก่อสร้าง พร้อมทั้งเสนอหัวหน้าส่วนราชการ เพื่อพิจารณาปรับลดขนาดและปรับรูปแบบการก่อสร้างฝายชะลอน้ำ

ดังนั้น เพื่อให้การดำเนินงานในโครงการดังกล่าว เป็นไปตามวัตถุประสงค์ มีความคล่องตัว เกิดประสิทธิภาพ และทันภายในระยะเวลาที่กำหนด อาศัยอำนาจตามความในมาตรา ๓๒ และมาตรา ๓๘ แห่งพระราชบัญญัติระเบียบบริหารราชการแผ่นดิน พ.ศ. ๒๕๓๔ และที่แก้ไขเพิ่มเติม พระราชกฤษฎีกาว่าด้วยการมอบอำนาจ พ.ศ. ๒๕๕๐ พระราชบัญญัติวิธีการงบประมาณ พ.ศ. ๒๕๐๒ และที่แก้ไขเพิ่มเติม ระเบียบว่าด้วยการบริหารงบประมาณ พ.ศ. ๒๕๔๘ และที่แก้ไขเพิ่มเติม รวมทั้ง กฎหมาย กฎ ระเบียบ หรือมติคณะรัฐมนตรี ที่เกี่ยวข้อง อธิบดีกรมพัฒนาที่ดิน จึงมอบอำนาจให้ ผู้อำนวยการสำนักงานพัฒนาที่ดิน ปฏิบัติราชการแทนอธิบดีกรมพัฒนาที่ดิน ดังนี้

"ผู้อำนวยการสำนักงานพัฒนาที่ดิน มีอำนาจพิจารณาอนุมัติ ปรับลดขนาดและปรับรูปแบบการก่อสร้างฝายชะลอน้ำ ในแต่ละพื้นที่ตามที่ได้สำรวจและจัดทำรูปแบบ ทั้งนี้ ต้องอยู่ภายในตำบลที่ได้รับการจัดสรรงบประมาณเท่านั้น"

ทั้งนี้ ตั้งแต่บัดนี้เป็นต้นไป

สั่ง ณ วันที่ ๒๕ มีนาคม พ.ศ. ๒๕๖๑

(นายสุรเดช เตียวตระกูล)
อธิบดีกรมพัฒนาที่ดิน

แบบจ้างงาน
โครงการก่อสร้างฝายชะลอน้ำเพื่อการอนุรักษ์ดินและน้ำปี ๒๕๖๑

เขียนที่.....

วันที่.....เดือน.....พ.ศ. .....

ข้าพเจ้า (นาย/นาง/นางสาว).....

เลขบัตรประชาชน ☐-☐☐☐☐-☐☐☐☐☐-☐☐-☐

ที่อยู่ (ตามทะเบียนบ้าน) บ้านเลขที่.....ตรอก/ซอย.....

ถนน.....ตำบล.....อำเภอ.....

จังหวัด.....โทรศัพท์.....

ได้รับเงินจากผู้ว่าจ้างเรียบร้อยแล้วโดย

เข้าบัญชี ☐ ธนาคารเพื่อการเกษตรและสหกรณ์ (ธกส.)

☐ ธนาคารออมสิน

☐ ธนาคารกรุงไทย

☐ ธนาคารอิสลามแห่งประเทศไทย

ชื่อบัญชี .....

เลขบัญชี .....

ประเภทบัญชี ☐ ออมทรัพย์ ☐ ฝากประจำ ☐ กระแสรายวัน

ลงชื่อ.....ผู้รับเงิน

(.....)

ลงชื่อ.....พยาน

(.....)

ลงชื่อ.....พยาน

(.....)

กรมพัฒนาที่ดิน

<u>ใบตรวจรับวัสดุ</u>

ที่อยู่.....

วันที่.....

คณะกรรมการผู้มีนามข้างท้ายนี้ ได้พร้อมกันตรวจรับ.....
ซึ่ง.....เป็นผู้ขาย ได้นำส่งตามใบสั่งซื้อ/จ้าง
เลขที่..... ลงวันที่..... เพื่อใช้ในงาน.....
.....

ปรากฏว่า คุณภาพและปริมาณถูกต้องครบถ้วนทุกประการ และได้ส่งมอบให้แก่หน่วยพัสดุ
..... เก็บรักษานำลงบัญชีไว้เป็นการถูกต้องแล้วในวันที่.....
จำนวน.....รายการ รวมเป็นเงิน.....บาท

จึงพร้อมกันลงลายมือไว้เป็นหลักฐาน

(ลงชื่อ).....ประธานกรรมการ ตำแหน่ง.....
.....

(ลงชื่อ).....กรรมการ ตำแหน่ง.....
.....

(ลงชื่อ).....กรรมการ ตำแหน่ง.....
.....

หมายเหตุ : สำหรับตรวจรับวัสดุ ก่อสร้าง

แบบการตรวจรับ
ฝายชะลอน้ำเพื่อการอนุรักษ์ดินและน้ำปี ๒๕๖๑

เขียนที่.....

วันที่.....เดือน.....พ.ศ. .....

ข้าพเจ้า (นาย/นาง/นางสาว).....

เลขบัตรประชาชน ☐-☐☐-☐☐ ☐☐☐-☐☐ ☐☐ ☐

ที่อยู่ (ตามทะเบียนบ้าน) บ้านเลขที่.....ตรอก/ซอย.....

ถนน.....ตำบล.....อำเภอ.....

จังหวัด.....โทรศัพท์.....

ได้ทำการตรวจสอบการก่อสร้างฝายชะลอน้ำพื้นที่หมู่บ้าน.....ตำบล.....

อำเภอ.....จังหวัด.....จำนวน.....แห่ง

พิกัด.....

.....

ที่ดำเนินการ โดยกรมพัฒนาที่ดิน

บัดนี้ กรมพัฒนาที่ดิน ได้ทำการก่อสร้างเสร็จเรียบร้อยถูกต้องตามแบบที่กำหนด

ตรวจรับงาน เมื่อวันที่.....เดือน.....พ.ศ. .....

ลงชื่อ.....เจ้าหน้าที่ สพด. ลงชื่อ.....ผู้นำชุมชนหรือผู้แทน

(.....) (.....)

ลงชื่อ.....ผอ.สพด. ลงชื่อ.....พยาน

(.....) (.....)

หมายเหตุ:แบบฟอร์มฝาย๐๓ ตรวจรับ ๑ จุด ต่อ ๑ แบบฟอร์ม

บันทึกการส่งมอบ
กิจกรรมสร้างฝายชะลอน้ำเพื่อการอนุรักษ์ดินและน้ำปี ๒๕๖๑

บันทึกฉบับนี้ ทำขึ้นเมื่อวันที่.....เดือน.....พ.ศ. ๒๕๖๑ ระหว่างกรมพัฒนาที่ดิน กระทรวงเกษตรและสหกรณ์ โดย.....ผู้อำนวยการสถานีพัฒนาที่ดิน ปฏิบัติราชการแทนอธิบดีกรมพัฒนาที่ดิน กับ นาย.....ผู้นำชุมชนหรือผู้แทน ไว้เป็นหลักฐานว่ากรมพัฒนาที่ดิน ได้ก่อสร้างและส่งมอบฝายชะลอน้ำเพื่อการอนุรักษ์ดินและน้ำ บ้าน.....หมู่.....ตำบล.....อำเภอ..... จังหวัด.....พิกัด E.....N.....ในความรับผิดชอบของกรมพัฒนาที่ดิน สำหรับนำไปใช้ประโยชน์ในเขตพื้นที่บริเวณโดยรอบ รวมถึงให้เกิดความชุ่มชื้นให้แก่ระบบนิเวศซึ่งถือเป็นวิธีการอนุรักษ์ดินและน้ำวิธีการหนึ่ง เพื่อรักษาสภาพทรัพยากรดินและน้ำ โดยให้ชุมชนบริหารจัดการ ดูแลและบำรุงรักษา ให้เกิดประโยชน์กับชุมชนต่อไป

ลักษณะงาน

☐ ๑. ความกว้างลำน้ำ กว้าง ๒.๐๐ – ๓.๙๙ เมตร ☐ ๒. ความกว้างลำน้ำ กว้าง ๔.๐๐ –๕.๐๐ เมตร

จึงลงนามไว้เป็นหลักฐาน

ลงชื่อ.....เจ้าหน้าที่ สพด. ลงชื่อ.....ผู้นำชุมชนหรือผู้แทน

(.....) (.....)

ลงชื่อ.....ผอ.สพด. ลงชื่อ.....พยาน

(.....) (.....)

โครงการปรับเปลี่ยนพื้นที่ไม่เหมาะสม
ในการปลูกข้าว
เพื่อผลิตสินค้าเกษตรอื่นที่เหมาะสม

แผนงานยุทธศาสตร์ปฏิรูปโครงสร้างการผลิตภาคเกษตร

โครงการปรับเปลี่ยนพื้นที่ไม่เหมาะสมในการปลูกข้าวเพื่อผลิตสินค้าเกษตรอื่นที่เหมาะสม

กิจกรรมจัดทำระบบอนุรักษ์ดินและน้ำเพื่อปรับเปลี่ยนการผลิตพืชในพื้นที่ไม่เหมาะสม

กรมพัฒนาที่ดิน กระทรวงเกษตรและสหกรณ์ Call Center 1760

เกษตรกร
รายได้เพิ่มขึ้น 860 ราย
ลดพื้นที่ปลูกข้าวที่ไม่เหมาะสม 6,832 ไร่

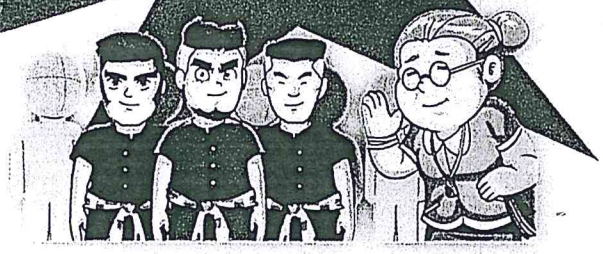

4. สถานที่ดำเนินการ

พื้นที่ที่ไม่เหมาะสมต่อการปลูกข้าว(พื้นที่ N)
13 จังหวัด นำร่อง (บูรณาการ)
6,832 ไร่

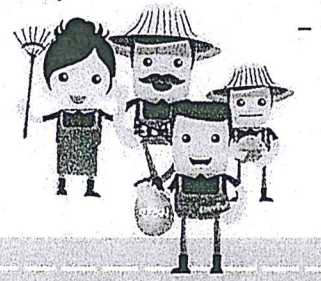

3. เกษตรกร

มีส่วนร่วม
- สำรวจพื้นที่
- วางแผนและเสนอแนวทางการปรับเปลี่ยนการผลิตพืช

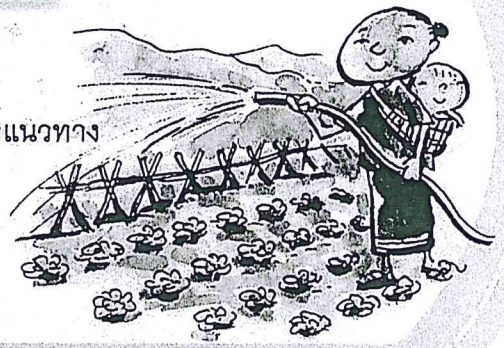

1. สถานีพัฒนาที่ดิน

- ตรวจสอบความไม่เหมาะสมของพื้นที่ ในภาคสนาม
- คัดเลือกเกษตรกรเข้าร่วมโครงการ
  - เป็นเกษตรกรที่ปลูกข้าวในพื้นที่ไม่เหมาะสม (N)
  - มีเอกสารสิทธิ์ เป็นของตนเอง
  - สมัครใจที่จะร่วมพัฒนาพื้นที่กับ พด.
- วางแผนการปรับเปลี่ยนในพื้นที่ไม่เหมาะสม ร่วมกับหน่วยงานที่เกี่ยวข้อง และเกษตรกร
- ประชุมชี้แจง ภายในจังหวัด/พื้นที่ดำเนินการ

2. สำนักงานพัฒนาที่ดินเขต

- ออกแบบและวางแผนการจัดระบบอนุรักษ์ดินและน้ำ
- อบรมและถ่ายทอดเทคโนโลยีการพัฒนาที่ดิน
- ติดตาม ให้คำปรึกษา แนะนำแก่เกษตรกร

จัดทำระบบอนุรักษ์ดินและน้ำเพื่อปรับเปลี่ยนการผลิตพืชในพื้นที่ไม่เหมาะสม

การดำเนินงานกิจกรรมจัดทำระบบอนุรักษ์ดินและน้ำเพื่อปรับเปลี่ยนการผลิตพืชในพื้นที่ไม่เหมาะสม ประจำปีงบประมาณ 2561 เพิ่มเติม กรมพัฒนาที่ดิน

1. หลักการและเหตุผล

จากปัญหาความไม่สอดคล้องระหว่างผลผลิตพืชเศรษฐกิจ ที่ผลิตได้ กับความต้องการของตลาดทำให้มีปัญหาราคาสินค้าตกต่ำ ที่ต้องแก้ไขอย่างต่อเนื่อง ประกอบกับปัจจุบันได้มีการวิเคราะห์ข้อมูลความต้องการกับปริมาณการผลิต (Demand and Supply) และสามารถจำแนกเขตการใช้ที่ดินได้ 4 ระดับ คือ S1 = เหมาะสมมาก S2 = เหมาะสมปานกลาง S3 = เหมาะสมน้อย และ N = ไม่เหมาะสม สามารถนำมาใช้เป็นข้อมูลในการเพิ่มผลผลิตต่อไร่ ในกรณีที่สินค้าเกษตรที่ผลิตได้ไม่ตรงต่อความต้องการของตลาด และนำมาจำกัดการปลูกโดยการลดการปลูกในเขตพื้นที่ไม่เหมาะสม เหมาะสมน้อย และปานกลาง ตามลำดับ

จากปัญหาดังกล่าว กรมพัฒนาที่ดินจึงให้ความสำคัญกับพื้นที่ที่ไม่เหมาะสม (N) โดยเฉพาะในพื้นที่ที่ปลูกข้าว ซึ่งมีจำนวนมากถึง 8.5 ล้านไร่ ทั่วประเทศ ให้เกิดการปรับเปลี่ยนพื้นที่ไม่เหมาะสม

2. วัตถุประสงค์

2.1 เพื่อช่วยเหลือเกษตรกรในพื้นที่ที่ไม่เหมาะสมในการปลูกข้าวให้มีปรับเปลี่ยนพื้นที่เป็นรูปแบบเพื่อผลิตสินค้าเกษตรอื่นที่เหมาะสมให้ลดรายจ่าย เพิ่มรายได้ และสามารถช่วยเหลือตนเองได้

2.2 เพื่อลดพื้นที่ปลูกข้าวที่ไม่เหมาะสม ให้มีความเหมาะสมกับพื้นที่ และลด Supply ส่วนเกินจากตลาดที่เป็นผลให้ผลผลิตข้าวมีราคาตกต่ำ และไม่มีคุณภาพ

3. เป้าหมาย

เพื่อส่งเสริมการผลิตพืชอื่นในพื้นที่ที่ไม่เหมาะสมกับการปลูกข้าวเป้าหมาย 13 จังหวัด สามารถช่วยเหลือเกษตรกรได้อย่างน้อย 860 ราย พื้นที่ทางการเกษตร 6,832 ไร่

4. พื้นที่ดำเนินการ

พื้นที่ N (Non Suitability) หรือ พื้นที่ที่ไม่เหมาะสมต่อการปลูกข้าว 13 จังหวัด ทั่วประเทศที่มีพื้นที่ที่ไม่เหมาะสมในการปลูกข้าวเป็นจำนวนมาก และดำเนินการ 6,832 ไร่

5.งบประมาณ รวมทั้งสิ้น 29,680,100 บาท

งบลงทุน ปรับโครงสร้างพื้นฐาน (จัดระบบอนุรักษ์ดินและน้ำในพื้นที่ไม่เหมาะสม (N)) รวม 29,680,100 บาท

หมายเหตุ : รายการค่าก่อสร้างแปรผันตามสภาพพื้นที่ปัญหา

6. หน่วยงานที่รับผิดชอบ

กรมพัฒนาที่ดิน กองนโยบายและแผนการใช้ที่ดิน กองแผนงาน สำนักงานพัฒนาที่ดินเขต สถานีพัฒนาที่ดิน

7. ระยะเวลาดำเนินการ

เดือน เมษายน - กันยายน 2561

8. ผลที่คาดว่าจะได้รับ

8.1 พื้นที่ที่ไม่เหมาะสมกับการปลูกข้าว ได้รับการปรับเปลี่ยนเป็นสินค้าเกษตรอื่นที่เหมาะสม

8.2 เกษตรกรเจ้าของพื้นที่มีรายได้ที่เพิ่มขึ้น ความเป็นอยู่ที่ดีขึ้น จากการปรับเปลี่ยนเป็นสินค้าเกษตรอื่นที่เหมาะสมสามารถกำหนดแนวทางการเพาะปลูกพืชอายุสั้น ได้ผลผลิตเร็ว ได้ด้วยตนเอง

8.3 ลดพื้นที่ปลูกข้าวที่ไม่เหมาะสม ให้มีความเหมาะสมกับพื้นที่ และลด Supply ส่วนเกินจากตลาดที่เป็นผลให้ผลผลิตข้าวมีราคาตกต่ำ และไม่มีคุณภาพ

9. ผลสัมฤทธิ์

มีการผลิตภาคการเกษตรที่เหมาะสมสอดคล้องกับความต้องการของตลาดและลดต้นทุนการผลิต

10. แนวทางการดำเนินงานกิจกรรมจัดทำระบบอนุรักษ์ดินและน้ำเพื่อปรับเปลี่ยนการผลิตพืชในพื้นที่ไม่เหมาะสม

ตามที่ กรมพัฒนาที่ดิน ดำเนินการโครงการปรับเปลี่ยนพื้นที่ไม่เหมาะสมตาม Agri-Map ปี 2561 ซึ่งมีงานจัดระบบอนุรักษ์ดินและน้ำที่จะต้องดำเนินการเพื่อสนับสนุนการปรับเปลี่ยนพื้นที่ไม่เหมาะสม ในการปลูกข้าวเพื่อผลิตสินค้าเกษตรอื่นที่เหมาะสม สรุปเป็นแนวทางการดำเนินงาน ดังนี้

10.1 สำรวจพื้นที่ความเหมาะสม/กำหนดพื้นที่เป้าหมาย

ผอ.สพข./ผอ.สพด. ตรวจสอบความไม่เหมาะสมของพื้นที่ ในภาคสนาม คัดเลือกเกษตรกร ที่สมัครใจเข้าร่วมโครงการ

- เป็นเกษตรกรที่ปลูกข้าวในพื้นที่ไม่เหมาะสม (N)
- มีเอกสารสิทธิ์เป็นของตนเองหรือของครัวเรือน
- มีความสมัครใจพร้อมที่จะเรียนรู้ และให้ความร่วมมือในการปรับเปลี่ยนพื้นที่กับกรมฯ

10.2 ประชุมชี้แจง/วางแผนในการปรับเปลี่ยนการผลิต

- ผอ.สพข./ผอ.สพด. เข้าชี้แจงโครงการปรับเปลี่ยนพื้นที่ไม่เหมาะสมตาม Agri-Map ของกรมพัฒนาที่ดิน กับคณะกรรมการอำนวยการขับเคลื่อนงานนโยบายและการแก้ไขปัญหาภาคเกษตรระดับจังหวัด/อำเภอ (CoO : Chief of Operation / Operation team) เพื่อพิจารณาและรับทราบให้มีการรับรู้ร่วมกัน รวมถึงอาจมีข้อหารือในรายละเอียดเฉพาะบางพื้นที่ที่อาจมีข้อพิจารณาเพิ่มเติม

10.3 พื้นที่ดำเนินการก่อสร้างงานจัดระบบอนุรักษ์ดินและน้ำ

พื้นที่เป้าหมายเป็นพื้นที่ไม่เหมาะสมต่อการปลูกข้าว (N) จำนวน 6,832 ไร่ใน 13 จังหวัด (ชลบุรี ปราจีนบุรี สุรินทร์ นครพนม มหาสารคาม สกลนคร ประจวบคีรีขันธ์ ระนอง ตรัง ยะลา สงขลา สตูล พัทลุง) เกษตรกร 860 ราย

10.4 สำรวจออกแบบงานจัดทำระบบอนุรักษ์ดินและน้ำ

- สพข./สพด. ดำเนินการสำรวจพื้นที่ และสำรวจออกแบบก่อสร้างงานจัดระบบอนุรักษ์ฯ เพื่อให้พื้นที่มีความเหมาะสมกับการปรับเปลี่ยนไปผลิตพืชชนิดใหม่ ตามศักยภาพของพื้นที่ ตามความต้องการของตลาด โดยเกษตรกรมีความพร้อมและความต้องการที่จะดำเนินการ

- แบบการก่อสร้างนี้ เป็นไปตามความต้องการของเกษตรกร เพื่อให้เหมาะสมต่อการปรับเปลี่ยนไปผลิตพืชนั้นๆ

10.5 ก่อสร้างงานจัดทำระบบอนุรักษ์ดินและน้ำ

สพด. ดำเนินการก่อสร้างงานจัดระบบอนุรักษ์ฯ

- ตามระเบียบพัสดุ (จ้างเหมา/ดำเนินการเอง) เพื่อให้พื้นที่มีความเหมาะสมกับการปรับเปลี่ยนไปผลิตพืชชนิดใหม่ ตามศักยภาพของพื้นที่ ตามความต้องการของตลาด โดยเกษตรกรมีความพร้อมและความต้องการที่จะดำเนินการ
- ก่อสร้างให้เป็นไปตามแบบที่กำหนด และตรวจรับงานตรงตามแบบ
- ควบคุมการก่อสร้างงานจัดระบบฯ ให้เป็นไปตามแบบที่กำหนด ตามพื้นที่เป้าหมายที่กำหนด
- การเบิกจ่ายงบประมาณเป็นไปตามระเบียบ

งบประมาณ 29,680,100 บาท

รายการงบลงทุน ปรับโครงสร้างพื้นฐาน (จัดระบบอนุรักษ์ดินและน้ำในพื้นที่ไม่เหมาะสม (N))

<u>หมายเหตุ</u> : รายการค่าก่อสร้างแปรผันตามสภาพพื้นที่ปัญหา ดังนั้นค่าก่อสร้างจึงเป็นไปตามราคางานตามแบบที่กำหนด

10.6. อบรมให้ความรู้ด้านงานพัฒนาที่ดิน

อบรมและถ่ายทอดเทคโนโลยีการพัฒนาที่ดิน เพื่อสนับสนุนการผลิตพืชที่ปรับเปลี่ยนของเกษตรกร และคอยติดตามให้คำปรึกษา แนะนำแก่เกษตรกร อีกทั้งหน่วยงานต่างๆ ที่ร่วมบูรณาการหลังจากที่กรมฯ ดำเนินการปรับปรุงพื้นที่ให้มีความเหมาะสมต่อการปรับเปลี่ยนการผลิตแล้วนั้น ได้เข้ามาร่วมสนับสนุนอาชีพ หรือสนับสนุนการผลิตและการตลาดของเกษตรกร ตามภารกิจของหน่วยงานนั้นๆ

10.7 การรายงานผลการปฏิบัติงาน

- รายงานความก้าวหน้าการดำเนินงานในแต่ละขั้นตอนให้กรมฯ ทราบทุกวันที่ 25 ของเดือนจนกว่าจะดำเนินการก่อสร้างแล้วเสร็จ
- สรุปรายงานเป็นรูปเล่ม พร้อมภาพประกอบในทุกขั้นตอน โดยส่งรูปเล่มพร้อม CD ให้กรมฯ ทราบเพื่อสรุปผลงานในภาพรวมของกรมฯ และทำข่าวประชาสัมพันธ์ผลงานลงใน Website กรมฯ (ศทส. จัดทำระบบการรายงานในรูปแบบ Online)
- สำนักงานเศรษฐกิจการเกษตรดำเนินการติดตามประเมินผลโครงการฯ จากเกษตรกรผู้ปรับเปลี่ยนการผลิตเป็นพืชที่เหมาะสม

10.8 ผลที่คาดว่าจะได้รับ

พื้นที่ไม่เหมาะสมต่อการปลูกข้าว 6,832 ไร่ ได้รับการปรับเปลี่ยนเป็นสินค้าเกษตรอื่นที่เหมาะสม เพื่อลดรายจ่ายเพิ่มรายได้ และเกษตรกรสามารถช่วยเหลือตนเองได้

โครงการปรับเปลี่ยนพื้นที่ไม่เหมาะสมในการปลูกข้าวเพื่อผลิตสินค้าเกษตรอื่นที่เหมาะสม ประจำปีงบประมาณ 2561 (เพิ่มเติม)

ลำดับ	สพข./สพด.	พื้นที่ดำเนินการ งานจัดระบบฯ				เกษตรกร (ราย)	กิจกรรมปรับเปลี่ยน		พื้นที่ตามแผนดำเนินการ	
		บ้าน	หมู่ที่	ตำบล	อำเภอ		พืชเดิม	พืชใหม่	พื้นที่ปรับเปลี่ยน (ไร่)	งบประมาณ (บาท)
						860.00			6,832.00	29,680,054.00
สพข.2						31.00			159.00	3,324,700.00
1	ชลบุรี	บ้านสวนผัก	6	บ้านช้าง	พนัสนิคม	2.00	ข้าว	เกษตรผสมผสาน	7.00	151,700.00
		บ้านนอก	2	สระสี่เหลี่ยม	พนัสนิคม					
2	ปราจีนบุรี		2 7 10 11	วังตะเคียน	กบินทร์บุรี	29.00	ข้าว	เกษตรผสมผสาน	152.00	3,173,000.00
			13 15 และ							
			17							
สพข.3						103.00			1,025.00	1,374,754.00
1	สุรินทร์			หนองเรือ	ชุมพลบุรี	103.00	ข้าว	เกษตรผสมผสาน	1,025.00	1,374,754.00
				นาหนองไผ่						
สพข.4						117.00			2,100.00	2,730,000.00
1	นครพนม	ขว้างคลี		บ้านค้อ	โพนสวรรค์	117.00	ข้าว	เกษตรผสมผสาน	2,100.00	2,730,000.00
		หนองชูชาติ								
สพข.5						385.00			2,780.00	16,337,500.00
1	มหารสารคาม	หนองกุงดี	4	แก้งแก	โกสุมพิสัย	125.00	ข้าว	เกษตรผสมผสาน	2,000.00	11,437,500.00
2	สกลนคร			ห้วยยาง	เมือง	260.00	ข้าว	เกษตรผสมผสาน	780.00	4,900,000.00
				บ้านโพน	โพนนาแก้ว					
				กุดไห	กุดบาก					
				นาม่อง	กุดบาก					
				หนองแวงใต้	วานรนิวาส					
				ทุ่งแก	เจริญศิลป์					
				ดงหม้อทอง	เจริญศิลป์					
				ดงหม้อทองใต้	เจริญศิลป์					
สพข.10						4.00			42.00	945,100.00
1	ประจวบคีรีขันธ์	ดอนสูง	6	ธงชัย	บางสะพาน	4.00	ข้าว	มะพร้าว (ไม้ผล)	42.00	945,100.00
			4	อ่างทอง	ทับสะแก					
		หนองมะชาง	3	กุยบุรี	กุยบุรี					
		หนองมะชาง	3	กุยบุรี	กุยบุรี					
		หนองมะชาง	4	กุยบุรี	กุยบุรี					
		ดอนสูง	6	ธงชัย	บางสะพาน					
สพข.11						12.00			110.00	490,000.00
1	ระนอง	สองพี่น้อง	1	มะมุ	กระบุรี	12.00	ข้าว	เกษตรผสมผสาน	110.00	490,000.00
		มะมุ	2	มะมุ	กระบุรี					
		ปลายคลองสวะ	3	มะมุ	กระบุรี					
		ทับหลี	4	มะมุ	กระบุรี					
		คลองพลา	6	มะมุ	กระบุรี					
		น้ำจืดน้อย	2	น้ำจืดน้อย	กระบุรี					
สพข.12						208.00			616.00	4,478,000.00
1	ตรัง	นาท่ามใต้	1	นาท่ามใต้	เมือง	14.00	ข้าว	ปาล์มน้ำมัน	110.00	1,043,100.00
		สี่แยกบ้านนา	2	บ้านนา	ปะเหลียน					
		ทุ่งไทรทอง	3	สุโสะ	ปะเหลียน					
2	ยะลา	บือราแง	3	กรงปินัง	ปินัง	158.00	ข้าว	เกษตรผสมผสาน	301.00	2,178,000.00
		คลองทราย	5	ยุโย	เมือง					
		ต้นหยี	7	ลำพะเยา	เมือง					
		น้ำเย็น	2	ลำใหม่	เมือง					
		ป่าพ้อ	3	ลำใหม่	เมือง					
		เจาะรีมัส	4	อาซ่อง	รามัน					
		ตะโล๊ะ	3	ยะต๊ะ	รามัน					
		กำปงบือแน	2	จะก๊วะ	รามัน					
		ยือนือเร๊ะ	5	จะก๊วะ	รามัน					
3	สงขลา	นางเหล้า	3	ชุมพล	สทิงพระ	2.00	ข้าว	มะพร้าว (ไม้ผล)	15.00	278,100.00
		วัดประดู่	4	บ่อตรุ	ระโนด					
4	สตูล	ปิใหญ่	5	กำแพง	ละงู	27.00	ข้าว	เกษตรผสมผสาน	140.00	494,800.00
5	พัทลุง	ปลายคลอง	1	ปันแต	ควนขนุน	7.00	ข้าว	เกษตรผสมผสาน	50.00	484,000.00

โครงการเพิ่มทักษะอาชีพแก่เกษตรกร
ผู้ลงทะเบียนเพื่อสวัสดิการแห่งรัฐ
ของกระทรวงเกษตรและสหกรณ์

แผนงานยุทธศาสตร์เสริมสร้างศักยภาพและพัฒนาคุณภาพชีวิต

โครงการเพิ่มทักษะอาชีพแก่เกษตรกรผู้ลงทะเบียน เพื่อสวัสดิการแห่งรัฐของกระทรวงเกษตรและสหกรณ์

กิจกรรมฝึกอบรมหลักสูตร "การถ่ายทอดเทคโนโลยีด้านการพัฒนาที่ดิน"

กรมพัฒนาที่ดิน กระทรวงเกษตรและสหกรณ์ Call Center 1760

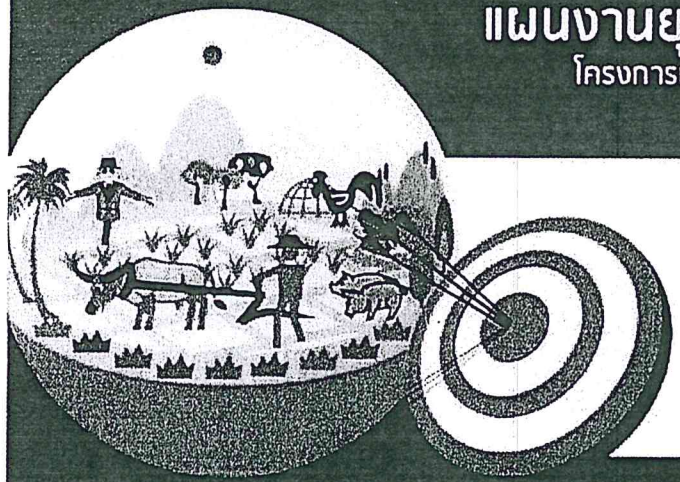

เกษตรกร 9,600 ราย

มีส่วนรวมในการพัฒนาทรัพยากรดิน
เพื่อการเกษตรอย่างเหมาะสมและยั่งยืน

1 ประชาสัมพันธ์/รับสมัคร

สถานีพัฒนาที่ดิน
- ประชาสัมพันธ์การรับสมัคร
- รับสมัครตามวัน เวลา สถานที่
- ประชุมชี้แจง และจัดทำแผนบริหารโครงการ
- เตรียมทีมวิทยากร

Start

2 คัดเลือกเกษตรกร

"ทีมหมอประชารัฐสุขใจ" คัดเลือกเกษตรกร
- เป็นผู้ที่อยู่อาศัยหรือมีที่ทำการเกษตรอยู่ในพื้นที่รับผิดชอบของสถานที่ฝึกอบรม
- ผ่านเกณฑ์ "ทีมหมอประชารัฐสุขใจ"

3 จัดฝึกอบรมตามแผน

หลักสูตรการฝึกอบรม

วิชาเลือก
1. แผนที่ทางเลือกพืชเศรษฐกิจ LDD Zoning
2. ความเหมาะสมของดิน
3. การวิเคราะห์ดินและการใช้ปุ๋ยตามค่าวิเคราะห์ดิน
4. การจัดการดินมีปัญหา
5. การจัดการดินด้วยเทคโนโลยีชีวภาพ
6. การบริหารจัดการน้ำ

วิชาบังคับ
7. การประยุกต์ใช้ที่ดินตามศาสตร์พระราชา
8. การเข้าถึงสารสนเทศและการใช้ประโยชน์ Application กรมพัฒนาที่ดิน

4 สถานที่จัดฝึกอบรม

- สำนักงานพัฒนาที่ดินเขต 1-12
- ศูนย์ศึกษาวิธีการฟื้นฟูที่ดินเสื่อมโทรมเขาชะงุ้มฯ
- ศูนย์ศึกษาการพัฒนาเขาหินซ้อน
- ศูนย์วิจัยการอนุรักษ์ดินและน้ำ ปากช่อง
- ศูนย์ศึกษาการพัฒนาพิกุลทอง

5 รายงานผล

- ทำรายงานเป็นรูปเล่ม และ Digital
- เผยแพร่บน Web Site กรมพัฒนาที่ดิน

6 สำนักงานเศรษฐกิจการเกษตร

ติดตาม / ประเมินผล

การดำเนินงานกิจกรรมฝึกอบรมหลักสูตร "การถ่ายทอดเทคโนโลยีด้านการพัฒนาที่ดิน"
ประจำปีงบประมาณ 2561 (เพิ่มเติม) กรมพัฒนาที่ดิน

1. หลักการและเหตุผล

ตามมติที่ประชุมคณะรัฐมนตรี เมื่อวันที่ 9 มกราคม 2561 ได้มีมติเห็นชอบมาตรการพัฒนาคุณภาพชีวิตผู้มีบัตรสวัสดิการแห่งรัฐ (มาตรการพัฒนาคุณภาพชีวิตฯ) ซึ่งเป็นโครงการให้ความช่วยเหลือระยะที่ 2 แก่ผู้ที่ผ่านการตรวจสอบในโครงการลงทะเบียนเพื่อสวัสดิการแห่งรัฐปี 2560 โดยมีการแต่งตั้งคณะทำงานระดับต่างๆ (คนส. คอต. คอจ. และทีมหมอประชารัฐสุขใจ) และมาตรการรองรับ เช่น มาตรการส่งเสริมให้พัฒนาตนเองมาตรการภาษีเพื่อสนับสนุนการพัฒนาผู้มีบัตรสวัสดิการแห่งรัฐ และโครงการรองรับมาตรการพัฒนาคุณภาพชีวิตเพื่อให้การพัฒนาผู้มีบัตรสวัสดิการแห่งรัฐเป็นไปอย่างมีเอกภาพและมีความครบถ้วนทั้ง 4 มิติ ได้แก่ (1) การมีงานทำ (2) การฝึกอบรมอาชีพและการศึกษา (3) การเข้าถึงแหล่งเงินทุนในระบบ และ (4) การเข้าถึงสิ่งจำเป็นพื้นฐาน

กระทรวงเกษตรและสหกรณ์ โดยกรมพัฒนาที่ดินจึงได้จัดทำโครงการฝึกอบรมหลักสูตร "การถ่ายทอดเทคโนโลยีด้านการพัฒนาที่ดิน" เพื่อให้เกษตรกรมีการวางแผนการใช้ที่ดินและการใช้เทคโนโลยีทางการเกษตรอย่างเหมาะสมตามสภาพของดินและสภาพการใช้ประโยชน์อีกทั้งยังมีความสอดคล้องกับมาตรการโครงการรองรับการพัฒนาคุณภาพชีวิต มิติที่ 2 การฝึกอบรมอาชีพและการศึกษา ซึ่งเป็นการแก้ไขปัญหาเชิงรุกสู่เกษตรกร

2. วัตถุประสงค์

1. เพื่อให้เกษตรกรผู้ลงทะเบียนเพื่อสวัสดิการแห่งรัฐ ได้รับความรู้และมีทักษะด้านการพัฒนาที่ดินเพิ่มขึ้น และสามารถนำไปพัฒนาทรัพยากรดินเพื่อการเกษตรในพื้นที่ของตนเอง
2. เพื่อบรรเทาและแก้ไขปัญหาความยากจน

3. เป้าหมาย

เกษตรกรผู้ผ่านการคัดเลือกคุณสมบัติจากคณะทำงานพัฒนาคุณภาพชีวิตผู้มีบัตรสวัสดิการแห่งรัฐประจำอำเภอ (ทีมหมอประชารัฐ) จำนวน 9,600 ราย (16 แห่งๆ ละ 6 รุ่นๆ ละ 100 ราย)

4. พื้นที่ดำเนินการ

สำนักงานพัฒนาที่ดินเขต 1-12
ศูนย์ศึกษาวิธีการฟื้นฟูที่ดินเสื่อมโทรมเขาชะงุ้มฯ
ศูนย์ศึกษาการพัฒนาเขาหินซ้อน
ศูนย์วิจัยการอนุรักษ์ดินและน้ำ ปากช่อง
ศูนย์ศึกษาการพัฒนาพิกุลทอง

5. งบประมาณ รวมทั้งสิ้น11,097,600 บาท

รายละเอียดงบประมาณ หมวดงบดำเนินงาน

1) ค่าวิทยากร (บุคลากรของรัฐ)	345,600
2) ค่าที่พัก	2,880,000
3) ค่าพาหนะ	576,000
4) ค่าอาหาร	3,360,000
5) ค่าอาหารว่าง	2,016,000
6) ค่าวัสดุในการอบรม	1,920,000
รวมค่าใช้จ่าย	**11,097,600**

ทุกรายการสามารถถัวจ่ายได้

6. หน่วยงานดำเนินงาน

กรมพัฒนาที่ดิน

7. ระยะเวลาดำเนินงาน

เมษายน– กันยายน 2561

8. ผลที่คาดว่าจะได้รับ

เกษตรกรนำความรู้ที่ได้รับไปพัฒนาทรัพยากรดินอย่างเหมาะสมและยั่งยืน สามารถเพิ่มประสิทธิภาพการผลิตได้

9. ผลสัมฤทธิ์

เกษตรกรในพื้นที่มีส่วนร่วมในการพัฒนาทรัพยากรดินเพื่อการเกษตร

10. แนวทางการดำเนินงานโครงการเพิ่มทักษะอาชีพแก่เกษตรกรผู้ลงทะเบียนเพื่อสวัสดิการแห่งรัฐ

10.1 การประชุมชี้แจงโครงการฯ และการประชาสัมพันธ์

ผอ.สพข./ผอ.สพด./ผอ.ศูนย์ฯ เข้าชี้แจงโครงการฝึกอบรมหลักสูตร “การถ่ายทอดเทคโนโลยีด้านการพัฒนาที่ดิน” ของกรมพัฒนาที่ดินในรายละเอียดต่างๆ เพื่อพิจารณาและรับทราบให้มีการรับรู้ร่วมกันใน 2 คณะ

- คณะกรรมการขับเคลื่อนการพัฒนาประเทศตามโครงการไทยนิยม ยั่งยืน ระดับจังหวัด อำเภอ และตำบล
- คณะกรรมการอำนวยการขับเคลื่อนงานนโยบายและการแก้ไขปัญหาภาคเกษตรระดับจังหวัด/อำเภอ (CoO : Chief of Operation / Operation team) เพื่อรับทราบและร่วมพิจารณา คือ

  หลักสูตรวิชาเรียนของแต่ละหน่วยงาน

  เป้าหมายเกษตรกรที่จะรับสมัคร

  สถานที่ใช้ในการฝึกอบรม เป็นต้น

- ทีมวิทยากร โดยเจ้าหน้าที่กรมฯ อาจเป็นวิทยากรร่วมในการอบรมหลักสูตรต่างๆ ดังนั้นการจัดทีมวิทยากรนั้นสามารถใช้บุคลากรของ สพข./สพด. วิทยากรหมอดิน และอาจใช้สื่อ Multimedia Online หรือการใช้รูปแบบของ e – Learning ในแต่ละรายวิชาได้

10.2 การรับสมัคร/การคัดเลือกเกษตรกร

ผอ.สพด./ผอ.ศูนย์ฯ รับสมัครเกษตรกรผู้ลงทะเบียนเพื่อสวัสดิการแห่งรัฐและเป็นเกษตรกรที่อาศัยอยู่หรือมีพื้นที่ทำการเกษตรอยู่ในพื้นที่รับผิดชอบของสถานที่ฝึกอบรมของ สพข./สพด. นั้นๆ โดยร่วมพิจารณาและประสานงานให้หน่วยปฏิบัติทำงานร่วมกับทีมหมอดินประชารัฐ (นายอำเภอเป็นประธาน) เพื่อให้เป็นไปตามเงื่อนไขและความต้องการที่เกษตรกรลงสมัครเรียนในแต่ละวิชาที่สนใจ

10.3 หลักสูตร "การถ่ายทอดเทคโนโลยีด้านการพัฒนาที่ดิน" จำนวน 8 รายวิชา

- วิชาเลือก 6 วิชา คือ 1) แผนที่ทางเลือกพืชเศรษฐกิจ LDD Zoning 2) ความเหมาะสมของดิน 3) การวิเคราะห์ดินและการใช้ปุ๋ยตามค่าวิเคราะห์ดิน 4) การจัดการดินมีปัญหา 5) การจัดการดินด้วยเทคโนโลยีชีวภาพ 6) การบริหารจัดการน้ำ

- วิชาบังคับ 2 วิชา คือ 1) การประยุกต์ใช้ที่ดินตามศาสตร์พระราชา 2) การเข้าถึงสารสนเทศและการใช้ประโยชน์ Application กรมฯ

กรมพัฒนาที่ดินมอบหมาย กอง/สำนัก ส่วนกลาง กำหนดและจัดทำรายละเอียดหลักสูตรการฝึกอบรม

รายชื่อหลักสูตร	ผู้รับผิดชอบ
วิชาเลือก	
1. แผนที่ทางเลือกพืชเศรษฐกิจ LDD Zoning	กนผ.
2. ความเหมาะสมของดิน	กสด.
3. การวิเคราะห์ดินและการใช้ปุ๋ยตามค่าวิเคราะห์ดิน	สวด..
4. การจัดการดินมีปัญหา	กวจ.
5. การจัดการดินด้วยเทคโนโลยีชีวภาพ	กทช.
6. การบริหารจัดการน้ำ	สวพ.
วิชาบังคับ	
7. การประยุกต์ใช้ที่ดินตามศาสตร์พระราชา	สวพ.
8. การเข้าถึงสารสนเทศและการใช้ประโยชน์ Application กรมฯ	ศสท.

ทั้งนี้ เกษตรกรเป้าหมายที่เข้ารับการอบรมนั้นสามารถสมัครเข้ารับการอบรมได้ตามความสนใจที่แจ้งไว้กับทีมหมอประชารัฐสุขใจโดยเลือกการอบรมได้เพียง 1 หลักสูตรเท่านั้น และไม่ควรจะซ้ำซ้อนกับเป้าหมายของหน่วยงานอื่น เพื่อให้เกิดการกระจายตัวของผู้รับประโยชน์จากโครงการฯ ได้นำไปพัฒนาตนเองได้มากขึ้น

10.4 สถานที่จัดฝึกอบรม/การอบรมให้เป็นไปตามแผนการอบรมที่กำหนด

เป้าหมายการดำเนินงานฝึกอบรมของกรมพัฒนาที่ดินทั้งหมด 9,600 ราย กำหนดเป้าหมายให้กับ สพข.1-12 และศูนย์ศึกษาฯ และศูนย์ฯ ปากช่อง ทั้งหมด 16 แห่ง แห่งละ 6 รุ่นๆ ละ 100 ราย ทั้งนี้ ในขั้นตอนการดำเนินงานนั้น สพข./สพด. และศูนย์ศึกษาฯ นั้นสามารถจัดสถานที่ในการอบรมได้ทั้งในสถานที่ของสำนักงานพัฒนาที่ดินเขต หรือสถานีพัฒนาที่ดินที่มีอาคารฝึกอบรม หรืออาจใช้สถานที่อื่นๆ ของท้องถิ่นตามที่ร่วมบูรณาการทำงานของทีมจังหวัด/อำเภอ/ตำบล ได้ตามความเหมาะสม โดยให้คำนึงถึงความสะดวกในการเดินทางมาฝึกอบรมของเกษตรกรด้วย

- จัดตารางการฝึกอบรมในแต่ละวัน แต่ละวิชา และกำหนดวัน เวลา สถานที่
- จัดเตรียมอาหาร ที่พัก เพื่อความสะดวกในการฝึกอบรม
- จัดเตรียมหรือนัดหมายเรื่องการเดินทางของเกษตรกร
- จัดเตรียมเอกสารในการอบรม และวัสดุประกอบการอบรมให้เหมาะสมตามแต่ละหลักสูตร

ตารางการฝึกอบรม

วันที่ 1	
09.00 – 10.00 น.	- ลงทะเบียน
10.00 – 10.30 น.	- พิธีเปิดการฝึกอบรม
10.30 – 10.45 น.	- พักรับประทานอาหารว่าง
10.45 – 12.00 น.	- กิจกรรมกลุ่มสัมพันธ์
12.00 – 13.00 น.	- รับประทานอาหารกลางวัน
13.00 – 14.00 น.	- วิชาเลือก
14.00 – 14.15 น.	- พักรับประทานอาหารว่าง
14.15 – 15.15 น.	- วิชาเลือก
15.15 – 17.00 น.	- ทบทวน/แลกเปลี่ยนเรียนรู้/พร้อมตอบข้อซักถาม
18.00 – 19.00 น.	- รับประทานอาหารเย็น
วันที่ 2	
07.30 -08.30 น.	- รับประทานอาหารเช้า
09.00 – 10.00 น.	- วิชาเลือก
10.00 – 10.15 น.	- พักรับประทานอาหารว่าง
10.15 – 11. 15 น.	- วิชาเลือก
11.15 – 12.00 น.	- ทบทวน/พร้อมตอบข้อซักถาม
12.00 – 13.00 น.	- รับประทานอาหารกลางวัน
13.00 – 17.00 น.	- ฝึกปฏิบัติจริง
18.00 – 19.00 น.	- รับประทานอาหารเย็น

ตารางการฝึกอบรม(ต่อ)

วันที่ 3	
07.30 -08.30 น.	- รับประทานอาหารเช้า
09.00 – 10.00 น.	- วิชาบังคับ
10.00 – 10.15 น.	- พักรับประทานอาหารว่าง
10.15 – 11.15 น.	- วิชาบังคับ
11.15 – 12.00 น.	- ทบทวน/แลกเปลี่ยนเรียนรู้/พร้อมตอบข้อซักถาม
12.00 – 13.00 น.	- รับประทานอาหารกลางวัน
13.00 – 15.00 น.	- กิจกรรมกลุ่ม
15.00 – 16.00 น.	- สรุปผลการฝึกอบรม และพิธีปิด

หมายเหตุ เป้าหมายการอบรม 16 แห่งๆละ 600 ราย นั้น สพข./ศูนย์ฯ ให้ท่านพิจารณาในการจัดเป้าหมายเพื่ออบรมในแต่ละจุด/จังหวัดได้ตามเป้าหมายที่ร่วมพิจารณากับทีมหมอประชารัฐสุขใจตามความพร้อมและศักยภาพของแต่ละจุด/จังหวัดไม่จำเป็นต้องอบรมจุดละ 100 ราย แต่ขอให้เป้าหมายในภาพรวมของท่านเป็น 600 ราย/แห่ง

10.5 การเบิกจ่ายงบประมาณ

งบประมาณการฝึกอบรม เป็นงบประมาณในหมวดงบดำเนินงานทั้งหมด ประกอบด้วย

- ค่าวิทยากร	=	345,600	บาท
- ค่าที่พัก	=	2,880,000	บาท
- ค่าพาหนะ	=	576,000	บาท
- ค่าอาหาร	=	3,360,000	บาท
- ค่าอาหารว่าง	=	2,016,000	บาท
- ค่าวัสดุในการอบรม	=	672,000	บาท
- ค่าวัสดุสาธิต	=	1,248,000	บาท
รวมค่าใช้จ่าย	=	**11,097,600**	**บาท**

ทั้งนี้ สามารถถัวจ่ายงบประมาณในแต่ละรายการได้ โดยให้ผู้จัดอบรมเบิกจ่ายให้เป็นไปตามระเบียบการฝึกอบรม

10.6 การรายงานผลการปฏิบัติงาน

- รายงานความก้าวหน้าการฝึกอบรมเกษตรกรในแต่ละรุ่นให้กรมฯ ทราบทุกวันที่ 25 ของเดือนจนกว่าจะดำเนินการครบตามจำนวนเป้าหมาย

- สรุปรายงานเป็นรูปเล่มพร้อมภาพประกอบในการฝึกอบรมแต่ละรุ่น โดยส่งรูปเล่มพร้อม CD ให้กรมฯ เพื่อสรุปผลงานในภาพรวมของกรมฯ และทำข่าวประชาสัมพันธ์ผลงานลงใน Website กรมพัฒนาที่ดิน (ศทส. จัดทำระบบการรายงานในรูปแบบ Online)

10.7 การติดตาม/ประเมินผล

หลังจากดำเนินการอบรมเสร็จสิ้นแล้ว สำนักงานเศรษฐกิจการเกษตรดำเนินการติดตามประเมินผลโครงการฯ จากเกษตรกรผู้เข้ารับการอบรมนั้นสามารถนำความรู้และทักษะด้านการพัฒนาที่ดินไปพัฒนาพื้นที่การเกษตรของตนเองได้อย่างเหมาะสม

แผนปฏิบัติงาน กิจกรรมฝึกอบรมหลักสูตร "การถ่ายทอดเทคโนโลยีด้านการพัฒนาที่ดิน"
ภายใต้โครงการเพิ่มทักษะอาชีพแก่เกษตรกรผู้ลงทะเบียน เพื่อสวัสดิการแห่งรัฐของกระทรวงเกษตรและสหกรณ์
ปีงบประมาณ 2561

ลำดับ	หน่วยงาน	สถานที่อบรม	รายละเอียด	เป้าหมาย (ราย)	งบประมาณ (บาท)	ผู้รับผิดชอบ
รวมทั้งสิ้น		แห่ง	รุ่น	9,396	10,861,776	
1	ศูนย์วิจัยการอนุรักษ์ดินและน้ำ ปากช่อง	1 แห่ง	6 รุ่น	600	693,600	
		ศูนย์วิจัยการอนุรักษ์ดินและน้ำ ปากช่อง	วันที่ 6-8 มิ.ย. 2561	100		ศูนย์ฯปากช่อง
		ศูนย์วิจัยการอนุรักษ์ดินและน้ำ ปากช่อง	วันที่ 20-22 มิ.ย. 2561	100		ศูนย์ฯปากช่อง
		ศูนย์วิจัยการอนุรักษ์ดินและน้ำ ปากช่อง	วันที่ 4-6 ก.ค. 2561	100		ศูนย์ฯปากช่อง
		ศูนย์วิจัยการอนุรักษ์ดินและน้ำ ปากช่อง	วันที่ 18-20 ก.ค. 2561	100		ศูนย์ฯปากช่อง
		ศูนย์วิจัยการอนุรักษ์ดินและน้ำ ปากช่อง	วันที่ 1-3 ส.ค. 2561	100		ศูนย์ฯปากช่อง
		ศูนย์วิจัยการอนุรักษ์ดินและน้ำ ปากช่อง	วันที่ 22-24 ส.ค. 2561	100		ศูนย์ฯปากช่อง
2	สพข.1	10 แห่ง	12 รุ่น	396	457,776	
		สถานีพัฒนาที่ดินสิงห์บุรี	วันที่ 6-8 มิ.ย. 2561	50		สพด.สิงห์บุรี
		สถานีพัฒนาที่ดินอ่างทอง	วันที่ 6-8 มิ.ย. 2561	50		สพด.อ่างทอง
		สถานีพัฒนาที่ดินชัยนาท	วันที่ 13-15 มิ.ย. 2561	60		สพด.ชัยนาท
		สถานีพัฒนาที่ดินกรุงเทพมหานคร	วันที่ 13-15 มิ.ย. 2561	10		สพด.กรุงเทพฯ
		สถานีพัฒนาที่ดินลพบุรี	วันที่ 20-22 มิ.ย. 2561	50		สพด.ลพบุรี
		ศูนย์เรียนรู้ในจังหวัดนครปฐม	วันที่ 20-22 มิ.ย. 2561	30		สพด.นครปฐม
		สถานีพัฒนาที่ดินสุพรรณบุรี	วันที่ 20-22 มิ.ย. 2561	20		สพด.สุพรรณบุรี
		สถานีพัฒนาที่ดินสุพรรณบุรี	วันที่ 20-22 มิ.ย. 2561	60		สพด.สุพรรณบุรี
		สถานีพัฒนาที่ดินสุพรรณบุรี	วันที่ 20-22 มิ.ย. 2561	30		สพด.สุพรรณบุรี
		สถานีพัฒนาที่ดินสระบุรี	วันที่ 27-29 มิ.ย. 2561	21		สพด.สระบุรี
		สถานีพัฒนาที่ดินนนทบุรี	วันที่ 27-29 มิ.ย. 2562	5		สพด.นนทบุรี
		สถานีพัฒนาที่ดินสมุทรปราการ	วันที่ 27-29 มิ.ย. 2561	10		สพด.สมุทรปราการ

ลำดับ	หน่วยงาน	สถานที่อบรม	รายละเอียด	เป้าหมาย (ราย)	งบประมาณ (บาท)	ผู้รับผิดชอบ
3	สพข.2	6 แห่ง	3 รุ่น	600	693,600	
		กองบัญชาการช่วยรบที่ 1 จ. ชลบุรี (บชร.1)	วันที่ 4-6 ก.ค. 2561	100		สพด.ชลบุรี
		ศูนย์ศึกษาการพัฒนาเขาหินซ้อนฯ จ. ฉะเชิงเทรา	วันที่ 12-14 มิ.ย. 2561	75		สพด.ฉะเชิงเทรา
		ศูนย์ส่งเสริมและพัฒนาอาชีพการเกษตร จ. ระยอง	วันที่ 13-15 มิ.ย. 2561	75		สพด.ระยอง
		สถานีพัฒนาที่ดินจันทบุรี	วันที่ 16-20 ก.ค. 2561	75		สพด.จันทบุรี
		ศูนย์เครือข่ายปราชญ์ชาวบ้าน อ. เขาสมิง จ. ตราด (นายบัณฑิต กลูพฤกษี)	วันที่ 12-14 มิ.ย. 2561	30		สพด.ตราด
		ศูนย์เครือข่ายปราชญ์ชาวบ้าน อ. เขาสมิง จ. ตราด (นายบัณฑิต กลูพฤกษี)	วันที่ 26-28 มิ.ย. 2561	30		สพด.ตราด
		ศูนย์เครือข่ายปราชญ์ชาวบ้าน อ. เขาสมิง จ. ตราด (นายบัณฑิต กลูพฤกษี)	วันที่ 10-12 ก.ค. 2561	40		สพด.ตราด
		ศูนย์เรียนรู้การพัฒนาเศรษฐกิจพอเพียงบ้านเขาดิน อ.คลองหาด จ. สระแก้ว	วันที่ 12-14 มิ.ย. 2561	100		สพด.สระแก้ว
		ศูนย์ถ่ายทอดเทคโนโลยีการพัฒนาที่ดิน อ. เมือง จ. ปราจีนบุรี (นางวันเพ็ญ สนลอย)	วันที่ 19-21 มิ.ย. 2561	75		สพด.ปราจีนบุรี
4	ศูนย์ศึกษาการพัฒนาเขาหินซ้อนฯ	1 แห่ง	6 รุ่น	600	693,600	
		ศูนย์ศึกษาการพัฒนาเขาหินซ้อนฯ	วันที่ 14-16 พ.ค. 2561	100		ศูนย์ศึกษาการพัฒนาเขาหินซ้อนฯ
		ศูนย์ศึกษาการพัฒนาเขาหินซ้อนฯ	วันที่ 17-19 พ.ค. 2561	100		ศูนย์ศึกษาการพัฒนาเขาหินซ้อนฯ
		ศูนย์ศึกษาการพัฒนาเขาหินซ้อนฯ	วันที่ 28-30 พ.ค. 2561	100		ศูนย์ศึกษาการพัฒนาเขาหินซ้อนฯ
		ศูนย์ศึกษาการพัฒนาเขาหินซ้อนฯ	วันที่ 31 พ.ค. - 2 มิ.ย. 2561	100		ศูนย์ศึกษาการพัฒนาเขาหินซ้อนฯ
		ศูนย์ศึกษาการพัฒนาเขาหินซ้อนฯ	วันที่ 4-6 มิ.ย. 2561	100		ศูนย์ศึกษาการพัฒนาเขาหินซ้อนฯ
		ศูนย์ศึกษาการพัฒนาเขาหินซ้อนฯ	วันที่ 7-9 มิ.ย. 2561	100		ศูนย์ศึกษาการพัฒนาเขาหินซ้อนฯ

ลำดับ	หน่วยงาน	สถานที่อบรม	รายละเอียด	เป้าหมาย (ราย)	งบประมาณ (บาท)	ผู้รับผิดชอบ
5	สพข.3	4 แห่ง	5 รุ่น	600	693,600	
		สถานีพัฒนาที่ดินนครราชสีมา	วันที่ 23-25 เม.ย. 2561	100		สพด.นครราชสีมา
		สถานีพัฒนาที่ดินนครราชสีมา	วันที่ 8-10 พ.ค. 2561	100		สพด.นครราชสีมา
		สถานีพัฒนาที่ดินชัยภูมิ	วันที่ 15-17 พ.ค. 2561	140		สพด.ชัยภูมิ
		สถานีพัฒนาที่ดินบุรีรัมย์	วันที่ 22-24 พ.ค. 2561	130		สพด.บุรีรัมย์
		สถานีพัฒนาที่ดินสุรินทร์	วันที่ 12-14 พ.ค. 2561	130		สพด.สุรินทร์
6	สพข.4	5 แห่ง	7 รุ่น	600	693,600	
		สำนักงานพัฒนาที่ดินเขต 4	วันที่ 18-20 มิ.ย. 2561	150		สพด.อุบลราชธานี
		สำนักงานพัฒนาที่ดินเขต 4	วันที่ 25-27 มิ.ย. 2561	50		สพด.อำนาจเจริญ
		สถานีพัฒนาที่ดินศรีสะเกษ	วันที่ 2-4 ก.ค. 2561	150		สพด.ศรีสะเกษ
		สถานีพัฒนาที่ดินศรีสะเกษ	วันที่ 9-11 ก.ค. 2561			สพด.ศรีสะเกษ
		สถานีพัฒนาที่ดินร้อยเอ็ด	วันที่ 16-18 ก.ค. 2561	100		สพด.ร้อยเอ็ด
		สถานีพัฒนาที่ดินยโสธร	วันที่ 23-25 ก.ค. 2561	50		สพด.ยโสธร
		สถานีพัฒนาที่ดินนครพนม	วันที่ 30 ก.ค. - 1 ส.ค. 2561	100		สพด.นครพนมและสพด.มุกดาหาร
7	สพข.5	8 แห่ง	8 รุ่น	600	693,600	
		สถานีพัฒนาที่ดินอุดรธานี	วันที่ 16-18 พ.ค. 2561	75		สพด.อุดรธานี
		สถานีพัฒนาที่ดินขอนแก่น	วันที่ 16-18 พ.ค. 2561	75		สพด.ขอนแก่น
		สถานีพัฒนาที่ดินมหาสารคาม	วันที่ 18-20 พ.ค. 2561	75		สพด.มหาสารคาม
		ศูนย์ภูพาน	วันที่ 26-28 พ.ค. 2561	75		สพด.สกลนคร
		ศูนย์พัฒนาอาชีพชนบท ต.โพธิ์ชัย อ.เมือง จ.หนองคาย	วันที่ 7-9 พ.ค. 2561	75		สพด.หนองคาย
		สถานีพัฒนาที่ดินหนองบัวลำภู	วันที่ 15-17 พ.ค. 2561	75		สพด.หนองบัวลำภู
		หอประชุม อ.เมือง จ.บึงกาฬ	วันที่ 17-18 พ.ค. 2561	75		สพด.บึงกาฬ
		สถานีพัฒนาที่ดินกาฬสินธุ์	วันที่ 8-10 พ.ค. 2561	75		สพด.กาฬสินธุ์

ลำดับ	หน่วยงาน	สถานที่อบรม	รายละเอียด	เป้าหมาย (ราย)	งบประมาณ (บาท)	ผู้รับผิดชอบ
8	สพข.6	6 แห่ง	6 รุ่น	600	693,600	
		โครงการพระราชดำริสันป่าตอง อ.สันป่าตอง จ.เชียงใหม่	วันที่ 9-11 พ.ค. 2561	100		สพด.เชียงใหม่
		ห้องประชุมและอาคารฝึกอบรมสนามกีฬาสมโภชเชียงใหม่ 700 ปี อ.เมือง จ.เชียงใหม่	วันที่ 12-14 มิ.ย. 2561	100		สพด.เชียงใหม่
		ศูนย์วิจัยและพัฒนาการเกษตรเชียงใหม่(ฝาง) ต.โป่งน้ำร้อน อ.ฝาง จ.เชียงใหม่	วันที่ 19-21 มิ.ย. 2561	100		สพด.เชียงใหม่
		ศูนย์พัฒนาพื้นที่สูงชาวเขา	วันที่ 5-7 มิ.ย. 2561	100		สพด.ลำปาง
		ศูนย์เพาะเลี้ยงเนื้อเยื่อ	วันที่ 30 พ.ค.-1 มิ.ย. 2561	100		สพด.ลำพูน
		อาคารฝึกอบรมเกษตรกรศูนย์บริการและพัฒนาลุ่มน้ำปายตามพระราชดำริ	วันที่ 9-11 พ.ค. 2561	100		สพด.แม่ฮ่องสอน
9	สพข.7	3 แห่ง	6 รุ่น	600	693,600	
		สถานีพัฒนาที่ดินน่าน	วันที่ 5-7 มิ.ย. 2561	100		สพด.น่าน
		สถานีพัฒนาที่ดินน่าน	วันที่ 12-14 มิ.ย. 2562	100		สพด.น่าน
		ศูนย์วิจัยข้าวแพร่	วันที่ 19-21 มิ.ย. 2561	100		สพด.แพร่
		สถานีพัฒนาที่ดินเชียงราย	วันที่ 3-5 ก.ค. 2561	100		สพด.เชียงราย
		สถานีพัฒนาที่ดินเชียงราย	วันที่ 10-12 ก.ค. 2561	100		สพด.เชียงราย
		สถานีพัฒนาที่ดินเชียงราย	วันที่ 17-19 ก.ค. 2561	100		สพด.เชียงราย
10	สพข.8	5 แห่ง	6 รุ่น	600	693,600	
		สถานีพัฒนาที่ดินเพชรบูรณ์	วันที่ 24-26 เม.ย. 2561	100		สพด.เพชรบูรณ์
		สถานีพัฒนาที่ดินเลย	วันที่ 1-3 พ.ค. 2561	100		สพด.เลย
		สถานีพัฒนาที่ดินอุตรดิตถ์	วันที่ 8-10 พ.ค. 2561	100		สพด.อุตรดิตถ์
		สถานีพัฒนาที่ดินพิจิตร	วันที่ 15-17 พ.ค. 2561	100		สพด.พิจิตร
		สถานีพัฒนาที่ดินพิษณุโลก	วันที่ 29-31 พ.ค. 2561	100		สพด.พิษณุโลก
		สถานีพัฒนาที่ดินพิษณุโลก	วันที่ 5-7 มิ.ย. 2561	100		สพด.พิษณุโลก

ลำดับ	หน่วยงาน	สถานที่อบรม	รายละเอียด	เป้าหมาย (ราย)	งบประมาณ (บาท)	ผู้รับผิดชอบ
11	สพข.9	4 แห่ง	6 รุ่น	600	693,600	
		วิทยาลัยเกษตรและเทคโนโลยีจังหวัดอุทัยธานี	วันที่ 24-26 เม.ย. 2561	100		สพด.อุทัยธานี
		สถานีพัฒนาที่ดินนครสวรรค์	วันที่ 1-3 พ.ค. 2561	100		สพด.นครสวรรค์
		สถานีพัฒนาที่ดินตาก	วันที่ 2-4 พ.ค. 2561	100		สพด.ตาก
		สถานีพัฒนาที่ดินตาก	วันที่ 8-10 พ.ค. 2561	100		สพด.ตาก
		สถานีพัฒนาที่ดินนครสวรรค์	วันที่ 16-18 พ.ค. 2561	100		สพด.นครสวรรค์
		สถานีพัฒนาที่ดินกำแพงเพชร	วันที่ 31-2 มิ.ย. 2561	100		สพด.กำแพงเพชร
12	สพข.10	4 แห่ง	12 รุ่น	600	693,600	
		ศูนย์ฝึกบุคลากร กรมสามัญศึกษา โรงเรียนโตนดวิทยา อ.ชะอำ จ.เพชรบุรี	วันที่ 5-7 มิ.ย. 2561	100		สพด.เพชรบุรี
		ศูนย์ฝึกบุคลากร กรมสามัญศึกษา โรงเรียนโตนดวิทยา อ.ชะอำ จ.เพชรบุรี	วันที่ 12-14 มิ.ย. 2561	100		สพด.เพชรบุรี
		ศูนย์วิจัยและพัฒนาอาชีพการเกษตร อ.กระทุ่มแบน จ.สมุทรสาคร	วันที่ 13-15 มิ.ย. 2561	100		สพด.สมุทรสาคร
		ศูนย์อบรมมวลชน (ศูนย์ฝึกสมานมิตร) อ.เมือง จ.ประจวบคีรีขันธ์	วันที่ 17-19 ก.ค. 2561	100		สพด.ประจวบคีรีขันธ์
		ศูนย์อบรมมวลชน (ศูนย์ฝึกสมานมิตร) อ.เมือง จ. ประจวบคีรีขันธ์	วันที่ 24-26 ก.ค. 2561	100		สพด.ประจวบคีรีขันธ์
		ศูนย์ศึกษาฯเขาชะงุ้มฯ และสำนักงานพัฒนาที่ดินเขต 10	วันที่ 25-27 ก.ค. 2561	100		สพด.ราชบุรี และสพด.สมุทรสงคราม

ลำดับ	หน่วยงาน	สถานที่อบรม	รายละเอียด	เป้าหมาย (ราย)	งบประมาณ (บาท)	ผู้รับผิดชอบ
13	ศูนย์ศึกษาวิธีการฟื้นฟูที่ดินเสื่อมโทรมเขาชะงุ้มฯ	1 แห่ง	6 รุ่น	600	693,600	
		ศูนย์ศึกษาฯเขาชะงุ้มฯ และสำนักงานพัฒนาที่ดินเขต 10	วันที่ 8-10 ส.ค. 2561	100		สพด.ราชบุรี
		ศูนย์ศึกษาฯเขาชะงุ้มฯ และสำนักงานพัฒนาที่ดินเขต 10	วันที่ 18-20 มิ.ย. 2561	100		สพด.กาญจนบุรี
		ศูนย์ศึกษาฯเขาชะงุ้มฯ และสำนักงานพัฒนาที่ดินเขต 10	วันที่ 21-23 มิ.ย. 2561	100		สพด.กาญจนบุรี
		ศูนย์ศึกษาฯเขาชะงุ้มฯ และสำนักงานพัฒนาที่ดินเขต 10	วันที่ 26-28 มิ.ย. 2561	100		สพด.กาญจนบุรี
		ศูนย์ศึกษาฯเขาชะงุ้มฯ และสำนักงานพัฒนาที่ดินเขต 10	วันที่ 11-13 ก.ค. 2561	100		สพด.ราชบุรี
		ศูนย์ศึกษาฯเขาชะงุ้มฯ และสำนักงานพัฒนาที่ดินเขต 10	วันที่ 18-20 ก.ค. 2561	100		สพด.ราชบุรี
14	สพข.11	6 แห่ง	7 รุ่น	600	693,600	
		ศูนย์เรียนรู้ภาคใต้ ค่ายวิภาวดีรังสิต กรมทหารราบที่ 15 อ.เมือง จ.สุราษฎร์ธานี	วันที่ 9-11 พ.ค. 2561	100		สพด.สุราษฎร์ธานี
		ศูนย์วิจัยและพัฒนาเกษตรภูเก็ต	วันที่ 29-31 พ.ค. 2561	40		สพด.ระนอง
		ศูนย์วิจัยและพัฒนาเกษตรภูเก็ต	วันที่ 29-31 พ.ค. 2561	40		สพด.พังงา
		ศูนย์อำนวยการประสานการพัฒนาพื้นที่ลุ่มน้ำปากพนังฯ อ.ปากพนัง จ.นครศรีธรรมราช และศูนย์กสิกรรมชาติทุ่งสง อ.ทุ่ง	วันที่ 28 พ.ค.- 15 มิ.ย. 2561	200		สพด.นครศรีธรรมราช
		ศูนย์เรียนรู้เศรษฐกิจพอเพียงชุมชนต้นแบบพะงุ้น อ.สวี จ.ชุมพร	ยังไม่กำหนดวันอบรม	100		สพด.ชุมพร
		ศูนย์วิจัยและพัฒนาเกษตรกระบี่	วันที่ 23-25 พ.ค. 2561	100		สพด.กระบี่
		ศูนย์วิจัยและพัฒนาเกษตรภูเก็ต	วันที่ 29-31 พ.ค. 2561	20		สพด.ภูเก็ต
15	สพข.12	3 แห่ง	6 รุ่น	600	693,600	
		สำนักงานพัฒนาที่ดินเขต 12	วันที่ 4-6 มิ.ย. 2561	100		สพด.สงขลา
		สำนักงานพัฒนาที่ดินเขต 12	วันที่ 7-9 มิ.ย. 2561	100		สพด.สงขลา
		ศูนย์ขยายพันธุ์พืชที่ 2 จ.ตรัง	วันที่ 12-14 มิ.ย. 2561	100		สพด.ตรัง
		สำนักงานพัฒนาที่ดินเขต 12	วันที่ 14-16 มิ.ย. 2561	100		สพด.พัทลุง
		สำนักงานพัฒนาที่ดินเขต 12	วันที่ 18-20 มิ.ย. 2561	100		สพด.ปัตตานีและสพด.ยะลา
		วิทยาลัยชุมชน จ.สตูล	วันที่ 21-23 มิ.ย. 2561	100		สพด.สตูล

ลำดับ	หน่วยงาน	สถานที่อบรม	รายละเอียด	เป้าหมาย (ราย)	งบประมาณ (บาท)	ผู้รับผิดชอบ
16	ศูนย์ศึกษาการพัฒนาพิกุลทองอันเนื่องมาจากพระราชดำริ	1 แห่ง	6 รุ่น	600	693,600	
		ศูนย์ศึกษาการพัฒนาพิกุลทองฯ จ.นราธิวาส	วันที่ 2-4 พ.ค. 2561	100		ศูนย์ศึกษาการพัฒนาพิกุลทองฯ
		ศูนย์ศึกษาการพัฒนาพิกุลทองฯ จ.นราธิวาส	วันที่ 7-9 พ.ค. 2561	100		ศูนย์ศึกษาการพัฒนาพิกุลทองฯ
		ศูนย์ศึกษาการพัฒนาพิกุลทองฯ จ.นราธิวาส	วันที่ 10-12 พ.ค. 2561	100		ศูนย์ศึกษาการพัฒนาพิกุลทองฯ
		ศูนย์ศึกษาการพัฒนาพิกุลทองฯ จ.นราธิวาส	วันที่ 14-16 พ.ค. 2561	100		ศูนย์ศึกษาการพัฒนาพิกุลทองฯ
		ศูนย์ศึกษาการพัฒนาพิกุลทองฯ จ.นราธิวาส	วันที่ 17-19 พ.ค. 2561	100		ศูนย์ศึกษาการพัฒนาพิกุลทองฯ
		ศูนย์ศึกษาการพัฒนาพิกุลทองฯ จ.นราธิวาส	วันที่ 28-30 พ.ค.2561	100		ศูนย์ศึกษาการพัฒนาพิกุลทองฯ

ด่วนที่สุด

บันทึกข้อความ

กรมพัฒนาที่ดิน
เลขที่ รับ ๕๗๔๗
วันที่ ๒๕ เม.ย. ๖๑
เวลา ๑๕.๔๐ น.

ส่วนราชการ สำนักงานปลัดกระทรวงเกษตรและสหกรณ์ สำนักแผนงานและโครงการพิเศษ โทร ๐ ๒๖๒๙ ๙๐๕๙

ที่ กษ ๐๒๑๒/ว ๑๑๘๕ **วันที่** ๒๓ เมษายน ๒๕๖๑

เรื่อง การขับเคลื่อนแผนงาน/โครงการตามพระราชบัญญัติงบประมาณรายจ่ายเพิ่มเติมประจำปีงบประมาณ พ.ศ. ๒๕๖๑

เรียน อธิบดีกรมพัฒนาที่ดิน

ตามที่กระทรวงเกษตรและสหกรณ์เสนอแผนงาน/โครงการตามพระราชบัญญัติงบประมาณรายจ่ายเพิ่มเติมประจำปีงบประมาณ พ.ศ. ๒๕๖๑ จำนวน ๒ แผนงาน ๒๒ โครงการ งบประมาณรวมทั้งสิ้น ๒๔,๙๙๓.๗๗๑๘ ล้านบาท ประกอบด้วยแผนงานที่ ๑ ยุทธศาสตร์ปฏิรูปโครงสร้างการผลิตภาคเกษตร จำนวน ๒๐ โครงการ งบประมาณ ๒๔,๓๐๐.๖๙๔๕ ล้านบาท และแผนงานที่ ๒ ยุทธศาสตร์เสริมสร้างศักยภาพและพัฒนาคุณภาพชีวิต โดยกระทรวงการคลังเป็นเจ้าภาพหลัก มี ๒ โครงการ งบประมาณ ๖๙๓.๐๗๗๓ ล้านบาท โดยทั้ง ๒ แผนงาน อยู่ในระหว่างขั้นตอนการสำรวจข้อมูลกลุ่มเป้าหมายโดยคณะทำงานระดับพื้นที่ รวมทั้งรัฐมนตรีว่าการกระทรวงเกษตรและสหกรณ์ได้ให้คำแนะนำ (Coaching Tips) และมีข้อสั่งการในการขับเคลื่อนแผนงาน/โครงการดังกล่าว รายละเอียดตามเอกสารแนบ ๑ นั้น

การดำเนินงานทั้ง ๒ แผนงานดังกล่าว ปัจจุบันอยู่ในระหว่างขั้นตอนการสำรวจข้อมูล ดังนี้

๑. แผนงานที่ ๑ ดำเนินการโดยคณะกรรมการขับเคลื่อนการพัฒนาประเทศตามโครงการไทยนิยม ยั่งยืน ระดับจังหวัด สำรวจข้อมูลโดยทีมไทยนิยม ยั่งยืน (ครู ข.)

๒. แผนงานที่ ๒ ดำเนินการโดยคณะอนุกรรมการพัฒนาคุณภาพชีวิตผู้มีบัตรสวัสดิการแห่งรัฐประจำจังหวัด สำรวจข้อมูลโดยผู้ดูแลผู้มีบัตรสวัสดิการแห่งรัฐ (Account Officer: AO) ซึ่งปัจจุบันอยู่ระหว่างขั้นตอนการสำรวจข้อมูล โดยกระทรวงการคลังได้จัดส่งข้อมูลการสำรวจ จำนวน ๒ ชุด ส่งให้สำนักงานปลัดกระทรวงเกษตรและสหกรณ์ และได้ดำเนินการคัดกรองจากข้อมูลการสำรวจดังกล่าว โดยมีหลักการในการคัดเลือกกลุ่มเป้าหมายที่เป็นเกษตรกร และเลือกเมนูการพัฒนาด้านการเกษตรเป็นลำดับที่ ๑ ซึ่งผลการคัดกรองข้อมูลพบว่ากลุ่มเป้าหมายที่เป็นเกษตรกรเลือกการเพิ่มทักษะอบรมด้านเกษตรและจ้างแรงงานชลประทานมีจำนวนรวม ๕๓๑,๐๐๙ ราย แบ่งเป็น

๒.๑ ชุดที่ ๑ ตัดยอดข้อมูล ณ วันที่ ๒๐ มีนาคม ๒๕๖๑ จำนวนกลุ่มเป้าหมาย ๑๙๓,๑๘๘ ราย

๒.๒ ชุดที่ ๒ ตัดยอดข้อมูล ณ วันที่ ๙ เมษายน ๒๕๖๑ จำนวนกลุ่มเป้าหมาย ๓๓๗,๘๒๑ ราย

โดยได้คัดแยกข้อมูลเป็นรายจังหวัดเรียบร้อยแล้ว

ทั้งนี้ เพื่อให้การขับเคลื่อนแผนงาน/โครงการตามพระราชบัญญัติงบประมาณรายจ่ายเพิ่มเติมประจำปีงบประมาณ พ.ศ. ๒๕๖๑ เป็นไปอย่างมีประสิทธิภาพและเป็นไปตามมติที่ประชุมผู้บริหารระดับสูงของกระทรวงเกษตรและสหกรณ์ ครั้งที่ ๑๓/๒๕๖๑ เมื่อวันที่ ๑๘ เมษายน ๒๕๖๑ จึงได้กำหนดวิธีการดำเนินงานพร้อมได้มีหนังสือแจ้งผู้ว่าราชการจังหวัด ดังนี้

๑. การขับเคลื่อนแผนงานที่ ๑ ยุทธศาสตร์ปฏิรูปโครงสร้างการผลิตภาคเกษตร จำนวน ๒๐ โครงการ การคัดเลือกกลุ่มเป้าหมายในจังหวัด ส่วนราชการเจ้าของเมนูทางเลือกเป็นผู้คัดเลือกตามจำนวนเป้าหมายและงบประมาณที่ส่วนราชการกำหนดไว้ โดยเมื่อได้รับจัดสรรงบประมาณแล้วให้ดำเนินการตามเมนูทางเลือกของแต่ละกรมต่อไป

๒. การขับเคลื่อน...

๒. การขับเคลื่อนแผนงานที่ ๒ ยุทธศาสตร์เสริมสร้างศักยภาพและพัฒนาคุณภาพชีวิต ให้สำนักงานเกษตรและสหกรณ์จังหวัดเป็นหน่วยงานหลักในการดำเนินงานจัดรายชื่อเกษตรกรเข้าเมนูหลักสูตรของแต่ละส่วนราชการ ดังนี้

๒.๑ นำข้อมูลรายบุคคลที่ต้องการพัฒนาทักษะอาชีพด้านเกษตรที่ได้รับจากสำนักงานปลัดกระทรวงเกษตรและสหกรณ์ (ข้อมูลชุดที่ ๑ และ ๒ สามารถดาวน์โหลดข้อมูลรายจังหวัดและแบบฟอร์มได้ที่ https://is.gd/SLpQax ตามเอกสารแนบ ๒) จัดทำเป็นวาระการประชุมนำเสนอคณะกรรมการขับเคลื่อนงานนโยบายสำคัญและการแก้ไขปัญหาภาคการเกษตรระดับจังหวัด (Chief of Operation: CoO) เพื่อพิจารณาและให้ทุกส่วนราชการร่วมดำเนินการนำรายชื่อเกษตรกรจัดเข้าเมนูทางเลือกตามเป้าหมายของแต่ละจังหวัด (เอกสารแนบ ๓) ด้วยวิธีการต่างๆ ตามความเหมาะสม และดำเนินการได้ เช่น พิจารณาอาชีพ/กิจกรรมเดิมของเกษตรกร เลือกเกษตรกรที่อยู่ใกล้สถานที่/จุด/ศูนย์ฝึกอบรม โทรศัพท์ถามความต้องการ การลงพื้นที่สำรวจ เป็นต้น ทั้งนี้ การคัดเลือกเกษตรกรเข้าร่วมโครงการจะต้องไม่เป็นเกษตรกรหรือบุคคลเป้าหมายเดียวกันและต้องไม่ซ้ำกันในแต่ละเมนูของทั้ง ๒ แผนงาน เพื่อไม่ให้เกิดความซ้ำซ้อน และกลุ่มเป้าหมายได้รับประโยชน์จากการดำเนินโครงการของกระทรวงเกษตรและสหกรณ์อย่างทั่วถึง

๒.๒ ให้บันทึกผลการพิจารณาตามข้อ ๒.๑ ในการจัดรายชื่อเกษตรกรเข้าเมนูทางเลือกตามรหัสเมนูทางเลือกที่กำหนดลงในตารางข้อมูลชุดที่ ๑ และ ๒

๒.๓ จัดส่งข้อมูลผลการจัดคนเข้าเมนูทางเลือกตามข้อ ๒.๒ มายังสำนักงานปลัดกระทรวงเกษตรและสหกรณ์ภายในวันที่ ๓๐ เมษายน ๒๕๖๑ เพื่อประมวลข้อมูลภาพรวมและจัดส่งให้กรมเจ้าของเมนูพิจารณาดำเนินการต่อไป

๒.๔ ในส่วนการคัดเลือกเกษตรกรเข้าเมนูทางเลือกตามเป้าหมายของกรุงเทพมหานคร ขอให้กรมปศุสัตว์มอบหมายสำนักงานปศุสัตว์พื้นที่กรุงเทพมหานครในฐานะฝ่ายเลขานุการของคณะกรรมการขับเคลื่อนงานนโยบายสำคัญและการแก้ไขปัญหาภาคเกษตรในเขตพื้นที่กรุงเทพมหานครดำเนินการจัดประชุมคณะกรรมการดังกล่าว และดำเนินการตามข้อ ๒.๑ – ๒.๓

๓. เมื่อจัดเกษตรกรตามเป้าหมายโครงการในเมนูทางเลือกดังกล่าวเรียบร้อยแล้ว ให้แต่ละส่วนราชการที่เป็นเจ้าของเมนูทางเลือกประสานหน่วยงานในสังกัดของจังหวัดเพิ่มเติมขั้นตอนในช่วงเวลาการฝึกอบรม โดยประสาน ธ.ก.ส. ในพื้นที่ มาให้ข้อมูล ความรู้ และวิธีการด้านสินเชื่อ ในช่วงท้ายของการอบรม/พัฒนา (๑-๓ ชั่วโมง) เพื่อสร้างโอกาสให้แก่เกษตรกร กลุ่มเกษตรกรได้มีความรู้และเข้าถึงแหล่งเงินทุนในการประกอบอาชีพเกษตรกรรมเพิ่มมากขึ้นตามคำแนะนำ (Coaching Tips) ของรัฐมนตรีว่าการกระทรวงเกษตรและสหกรณ์

๔. เมื่อดำเนินการจัดคนลงเมนูได้ครบตามเป้าหมายในแต่ละเมนูทางเลือกแล้วและมีจำนวนเกษตรกรเกินจากเป้าหมายที่กำหนดให้ส่วนราชการที่เป็นเจ้าของเมนูพิจารณาสนับสนุนในโอกาสต่อไป

ในการนี้ จึงขอแจ้งมายังท่านเพื่อโปรดแจ้งหน่วยงานของท่านในจังหวัดดำเนินการตามข้อ ๑ สนับสนุนการดำเนินงานตามข้อ ๒ และเพิ่มเติมขั้นตอนในช่วงเวลาการฝึกอบรมตามข้อ ๓ รวมทั้ง ร่วมสนับสนุนการดำเนินงานให้แก่หน่วยงานในจังหวัดที่เกี่ยวข้องต่อไป

จึงเรียนมาเพื่อโปรดพิจารณาดำเนินการในส่วนที่เกี่ยวข้อง

(นายเฉลิมวิโรจน์ โกวัฒนะ)
ปลัดกระทรวงเกษตรและสหกรณ์

ใบสมัครเข้ารับการอบรม

กิจกรรมฝึกอบรมหลักสูตร "การถ่ายทอดเทคโนโลยีด้านการพัฒนาที่ดิน"

ปีงบประมาณ ๒๕๖๑ กรมพัฒนาที่ดิน

กระทรวงเกษตรและสหกรณ์

ปีงบประมาณ ๒๕๖๑.....

วันเดือนปีที่สมัคร.....

๑. ข้อมูลเกษตรกร

เลขประจำตัวประชาชน ☐☐☐☐☐☐☐☐☐☐☐☐☐

คำนำหน้าชื่อ..... ชื่อ.....นามสกุล.....

ที่อยู่ (ตามทะเบียนบ้าน) บ้านเลขที่.....หมู่ที่.....บ้าน.....

ตำบล.....อำเภอ.....จังหวัด .....

โทรศัพท์.....

๒. วิชาสนใจฝึกอบรม

วิชาเลือก

☐ ๑. แผนที่ทางเลือกพืชเศรษฐกิจ LDD Zoning

☐ ๒. ความเหมาะสมของดิน

☐ ๓. การวิเคราะห์ดินและการใช้ปุ๋ยตามค่าวิเคราะห์ดิน

☐ ๔. การจัดการดินมีปัญหา

☐ ๕. การจัดการดินด้วยเทคโนโลยีชีวภาพ

☐ ๖. การบริหารจัดการน้ำ

วิชาบังคับ

☐ ๗. การประยุกต์ใช้ที่ดินตามศาสตร์พระราชา

☐ ๘. การเข้าถึงสารสนเทศและการใช้ประโยชน์ Application กรมฯ

๓. การสำรองห้องพัก

☐ ไม่ต้องการสำรองห้องพัก

☐ ต้องการสำรองห้องพัก โดยให้ผู้จัดจัดให้

๔. อาหาร

☐ อาหารปกติ ☐ อาหารมุสลิม ☐ อาหารมังสวิรัติ

๕. การยืนยันสิทธิ์ในการเข้าร่วมการอบรมฯ ภายในโครงการไทยนิยม ยั่งยืน

☐ ข้าพเจ้าขอรับรองว่าได้สมัครเข้าร่วมอบรมฯ โดยไม่ซ้ำซ้อนกับการอบรมหรือกิจกรรมอื่น ๆ ภายใต้โครงการฯ

ลงชื่อ.....

(.....)

เกษตรกรผู้เข้าร่วมอบรมฯ

กรมพัฒนาที่ดิน

ขอมอบเกียรติบัตรนี้ไว้เพื่อแสดงว่า

.....

ได้เข้ารับการอบรม

หลักสูตร “การถ่ายทอดเทคโนโลยีด้านการพัฒนาที่ดิน”
โครงการเพิ่มทักษะอาชีพแก่เกษตรกรผู้ลงทะเบียนเพื่อสวัสดิการแห่งรัฐของกระทรวงเกษตรและสหกรณ์
ภายใต้โครงการไทยนิยม ยั่งยืน

ระหว่างวันที่..... เดือน.....พ.ศ. ๒๕๖๑

ณ .....

ให้ไว้ ณ วันที่ .....

(นายสุรเดช เตียวตระกูล)
อธิบดีกรมพัฒนาที่ดิน

กระทรวงมหาดไทย

มาตรการพัฒนา "คุณภาพชีวิต" ผู้มีบัตรสวัสดิการแห่งรัฐ

หลักการ:

- วิเคราะห์และให้ความช่วยเหลือรายบุคคล
- ติดตามดูแลผู้มีรายได้ต่ำกว่าปีละ 3 หมื่นบาททุกคน
- บูรณาการหน่วยงานรัฐเพื่อแก้ปัญหาความยากจนแบบเบ็ดเสร็จ

การมีงานทำ:

จัดหางานที่เหมาะสม
และส่งเสริมการประกอบสัมมาชีพ

การฝึกอาชีพและการศึกษา:

ฝึกทักษะ ให้ความรู้
และทำให้เข้าถึงการศึกษา
อย่างเท่าเทียม

การเข้าถึงแหล่งเงินทุนในระบบ:

เข้าถึงสินเชื่อและ
แก้ไขปัญหาหนี้นอกระบบ
แบบบูรณาการ

การเข้าถึงสิ่งจำเป็นพื้นฐาน:

สนับสนุนให้เข้าถึงสิ่งจำเป็นในชีวิต เช่น ที่อยู่อาศัย ที่ดินทำกิน การออมเพื่อการเกษียณ เป็นต้น

โครงสร้างการดำเนินงานการพัฒนา “คุณภาพชีวิต” ผู้มีบัตรสวัสดิการแห่ง

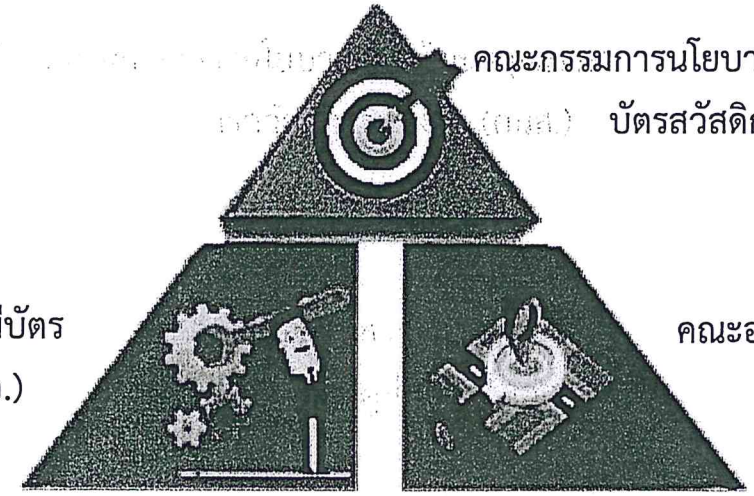

คณะกรรมการนโยบายการพัฒนาคุณภาพชีวิตผู้มีบัตรสวัสดิการแห่งรัฐ (คนส.)

คณะอนุกรรมการพัฒนาคุณภาพชีวิตผู้มีบัตรสวัสดิการแห่งรัฐประจำจังหวัด (คอจ.)

คณะอนุกรรมการติดตามการพัฒนาคุณภาพชีวิตผู้มีบัตรสวัสดิการแห่งรัฐ (คอต.)

คณะทำงานพัฒนาคุณภาพชีวิตผู้มีบัตรสวัสดิการแห่งรัฐประจำอำเภอ “ทีมหมอประชารัฐสุขใจ (ทีม ปรจ.)”

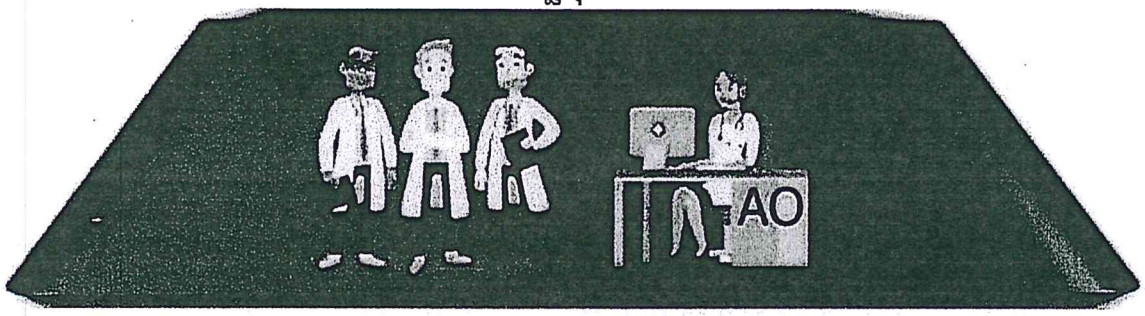

คณะระดับอำเภอ ผู้ดูแลผู้มีบัตรสวัสดิการแห่งรัฐ (Account Officer: AO)

กระทรวงมหาดไทย

มาตรการพัฒนาคุณภาพชีวิตผู้มีบัตรสวัสดิการแห่งรัฐ (คนไทยไม่ทิ้งกัน)

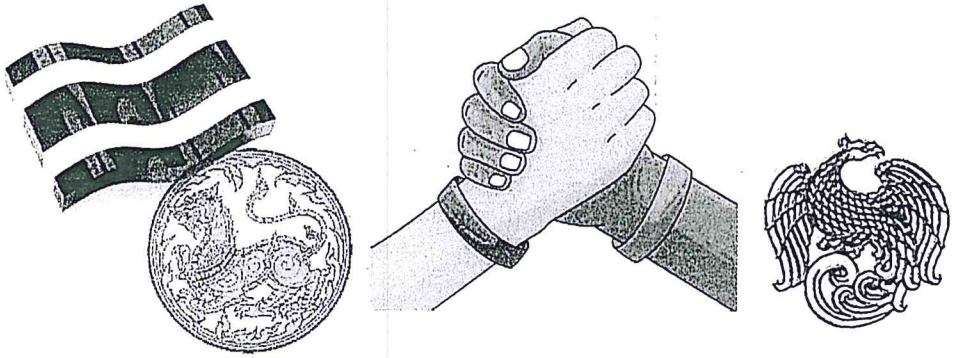

หลักการ

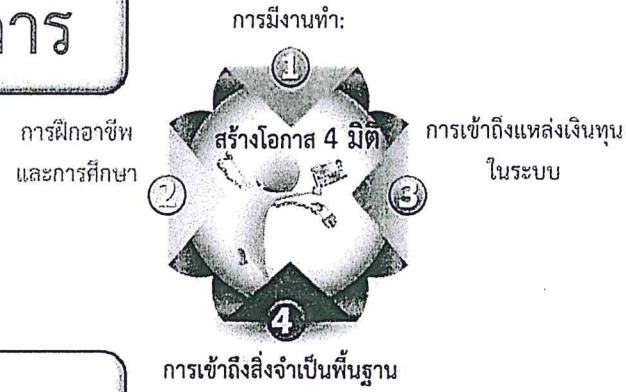

กำหนดเวลา

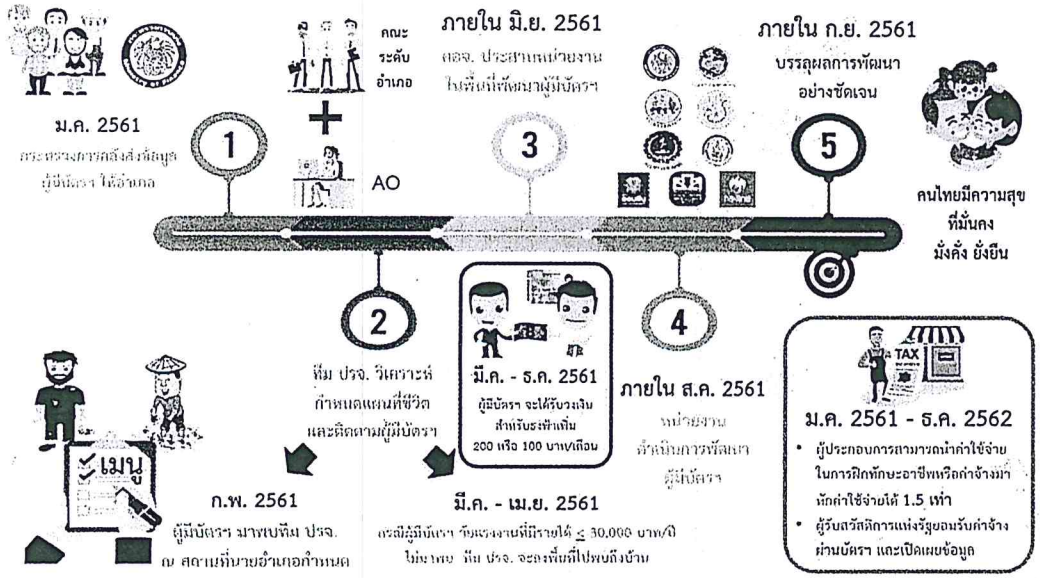

กลไก

นโยบายเชิงพื้นที่ของกระทรวงการคลัง

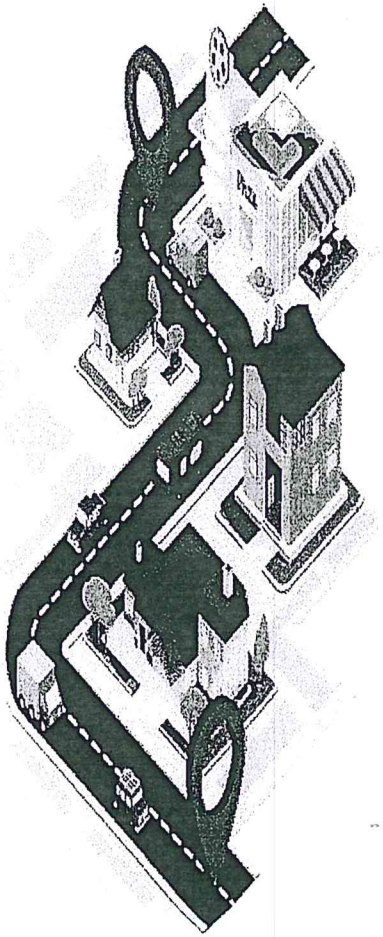

- การแก้ไขปัญหาหนี้นอกระบบ
- มาตรการสนับสนุนวิสาหกิจเริ่มต้น (Start Up)
- กองทุนการออมแห่งชาติ (กอช.)
- โครงการบริจาคเบี้ยยังชีพเข้ากองทุนผู้สูงอายุ

สรุปจำนวนผู้มีบัตรสวัสดิการแห่งรัฐ
จำแนกตามเกณฑ์อายุและเกณฑ์รายได้

หน่วย: คน

		รายได้		รวม
		≤ 30,000 บาท/ปี	> 30,000 บาท/ปี	
อายุ	≤ 60 ปี	5,272,881	2,573,145	7,846,026
	> 60 ปี	3,075,811	547,347	3,623,158
รวม		8,348,692	3,120,492	11,469,184

ก.พ. 2561

มาพบ: ผู้มีบัตรสวัสดิการแห่งรัฐ "ทุกคน" สามารถมาแจ้งความประสงค์พัฒนาตนเองได้ โดยสมัครใจ ณ สถานที่ที่นายอำเภอกำหนด ระหว่าง 1 - 28 ก.พ. 2561

มี.ค. – เม.ย. 2561

ไปหา: สำหรับผู้มีบัตรสวัสดิการแห่งรัฐที่มีรายได้ไม่เกิน 30,000 บาท และมีอายุไม่เกิน 60 ปี แต่ไม่ได้มาแจ้งความประสงค์ระหว่าง 1 - 28 ก.พ. 2561 ให้ทีมหมอประชารัฐสุขใจ (ทีม ปรจ.) ลงพื้นที่ไปสัมภาษณ์ถึงบ้านระหว่าง 1 มี.ค. - 30 เม.ย. 2561

รูปแบบของมาตรการพัฒนา "คุณภาพชีวิต" ผู้มีบัตรสวัสดิการแห่งรัฐ

ม.ค. 2561

กระทรวงการคลังส่งข้อมูลผู้มีบัตรฯ ให้อำเภอ

1

คณะระดับอำเภอ + AO

ภายใน มิ.ย. 2561

คอจ. ประสานหน่วยงานในพื้นที่พัฒนาผู้มีบัตรฯ

3

ภายใน ก.ย. 2561

บรรลุผลการพัฒนาอย่างชัดเจน

5

คนไทยมีความสุข ที่มั่นคง มั่งคั่ง ยั่งยืน

2

ทีม ปรจ. วิเคราะห์ กำหนดแผนที่ชีวิต และติดตามผู้มีบัตรฯ

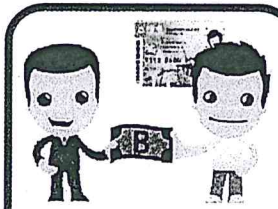

มี.ค. - ธ.ค. 2561

ผู้มีบัตรฯ จะได้รับวงเงินสำหรับธงฟ้าเพิ่ม 200 หรือ 100 บาท/เดือน

4

ภายใน ส.ค. 2561

หน่วยงานดำเนินการพัฒนาผู้มีบัตรฯ

ก.พ. 2561

ผู้มีบัตรฯ มาพบทีม ปรจ. ณ สถานที่นายอำเภอกำหนด

มี.ค. - เม.ย. 2561

กรณีผู้มีบัตรฯ วัยแรงงานที่มีรายได้ ≤ 30,000 บาท/ปี ไม่มาพบ ทีม ปรจ. จะลงพื้นที่ไปพบถึงบ้าน

ม.ค. 2561 - ธ.ค. 2562

- ผู้ประกอบการสามารถนำค่าใช้จ่ายในการฝึกทักษะอาชีพหรือค่าจ้างมาหักค่าใช้จ่ายได้ 1.5 เท่า
- ผู้รับสวัสดิการแห่งรัฐยอมรับค่าจ้างผ่านบัตรฯ และเปิดเผยข้อมูล

ทีมหมอประชารัฐสุขใจ (ปรจ.)

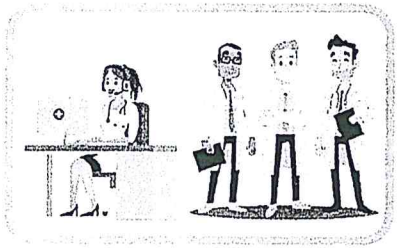

วินิจฉัยและรักษา

ชั่งน้ำหนัก วัดส่วนสูง
(วิเคราะห์อาชีพที่เหมาะสม)

อายุรกรรม
(หาสาเหตุและแนวทางเบื้องต้นเพื่อเพิ่มรายได้)

เฉพาะทาง
(ระบุแนวทางเพิ่มรายได้)

สั่งยา
(กำหนดมาตรการพัฒนาเป็นรายบุคคล)

เกษตรกร

- **เพิ่มทักษะ**
  - ฝึกทักษะฝีมือ → การอบรมเกษตรกร (กระทรวงเกษตรฯ)
  - เพิ่มพูนศักยภาพ → โครงการให้ความรู้ทางการเงินแก่เกษตรกรลูกค้าผู้มีรายได้น้อย (ธ.ก.ส.)
- **ทำงาน**
  - หางานให้ → - จัดหาอาชีพเสริมนอกฤดูกาลผลิต (กระทรวงเกษตรและสหกรณ์)
- จัดหางานในประเทศ/นอกประเทศ (กรมการจัดหางาน)
- รับงานไปทำที่บ้าน (กรมสวัสดิการและคุ้มครองแรงงาน)
  - หาสินเชื่อให้ → - สินเชื่อชุมชนปรับเปลี่ยนการผลิตฯ (ธ.ก.ส.)
- สินเชื่อเพื่อพัฒนาอาชีพฯ (ธ.ก.ส.)
- สินเชื่อแก้หนี้นอกระบบฯ ระยะที่ 3 (ธ.ก.ส.)
- สินเชื่อฉุกเฉินฯ (ธ.ก.ส.)
  - ลดภาระ → โครงการแก้ไขปัญหาหนี้สินฯ (พักหนี้) (ธ.ก.ส.)
  - หาตลาดให้ → ตลาดประชารัฐ (กรมการพัฒนาชุมชนและกรมการค้าภายใน)

ทำงานมีนายจ้าง

- **เพิ่มทักษะ**
  - ฝึกทักษะฝีมือ → - โครงการพัฒนาฝีมือให้แก่ผู้มีรายได้น้อยฯ (กรมพัฒนาฝีมือแรงงาน)
- การฝึกอาชีพเสริม (กรมพัฒนาฝีมือแรงงาน)
- มหาวิทยาลัยประชาชน (ออมสิน)
  - เพิ่มพูนศักยภาพ → - คลินิกสุขภาพทางการเงินเคลื่อนที่ (ออมสิน)
- การให้ความรู้ทางการเงิน (Financial Literacy) (ออมสิน)
- การพัฒนาและยกระดับผู้ประกอบการ Franchise (ออมสิน)
- **ทำงาน**
  - หางานให้ → - จัดหางานในประเทศ/นอกประเทศ (กรมการจัดหางาน)
- โครงการสร้างสัมมาชีพแก่ครัวเรือนยากจน (กรมการพัฒนาชุมชน)
  - หาสินเชื่อให้ → สินเชื่อผู้มีบัตรสวัสดิการแห่งรัฐ (ออมสิน)

ทำงานอิสระ

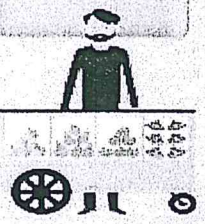

- **เพิ่มทักษะ**
  - ฝึกทักษะฝีมือ → - โครงการฝึกช่างอเนกประสงค์ (ช่างชุมชน) (กรมพัฒนาฝีมือแรงงาน)
- โครงการพัฒนาฝีมือให้แก่ผู้มีรายได้น้อยฯ (กรมพัฒนาฝีมือแรงงาน)
- การฝึกอาชีพเสริม (กรมพัฒนาฝีมือแรงงาน)
- มหาวิทยาลัยประชาชน (ออมสิน)
- โครงการสร้างสัมมาชีพแก่ครัวเรือนยากจน (กรมการพัฒนาชุมชน)
  - เพิ่มพูนศักยภาพ → - คลินิกสุขภาพทางการเงินเคลื่อนที่ (ออมสิน)
- การให้ความรู้ทางการเงิน (Financial Literacy) (ออมสิน)
- โครงการสร้างสัมมาชีพชุมชนฯ (กรมการพัฒนาชุมชน)
- **ทำงาน**
  - หาโอกาสทางธุรกิจให้ → Franchise สร้างอาชีพเพื่อผู้มีรายได้น้อย (กรมพัฒนาธุรกิจการค้า)
  - หาตลาดให้ → ตลาดประชารัฐ (กรมการพัฒนาชุมชนและกรมการค้าภายใน)
  - หาสินเชื่อให้ → - สินเชื่อ GSB Home Stay (ออมสิน)
- สินเชื่อธุรกิจแฟรนไชส์ (ออมสิน)
- สินเชื่อ Street Food (ออนสิน)

สรุปกลไกการทำงานระดับจังหวัด

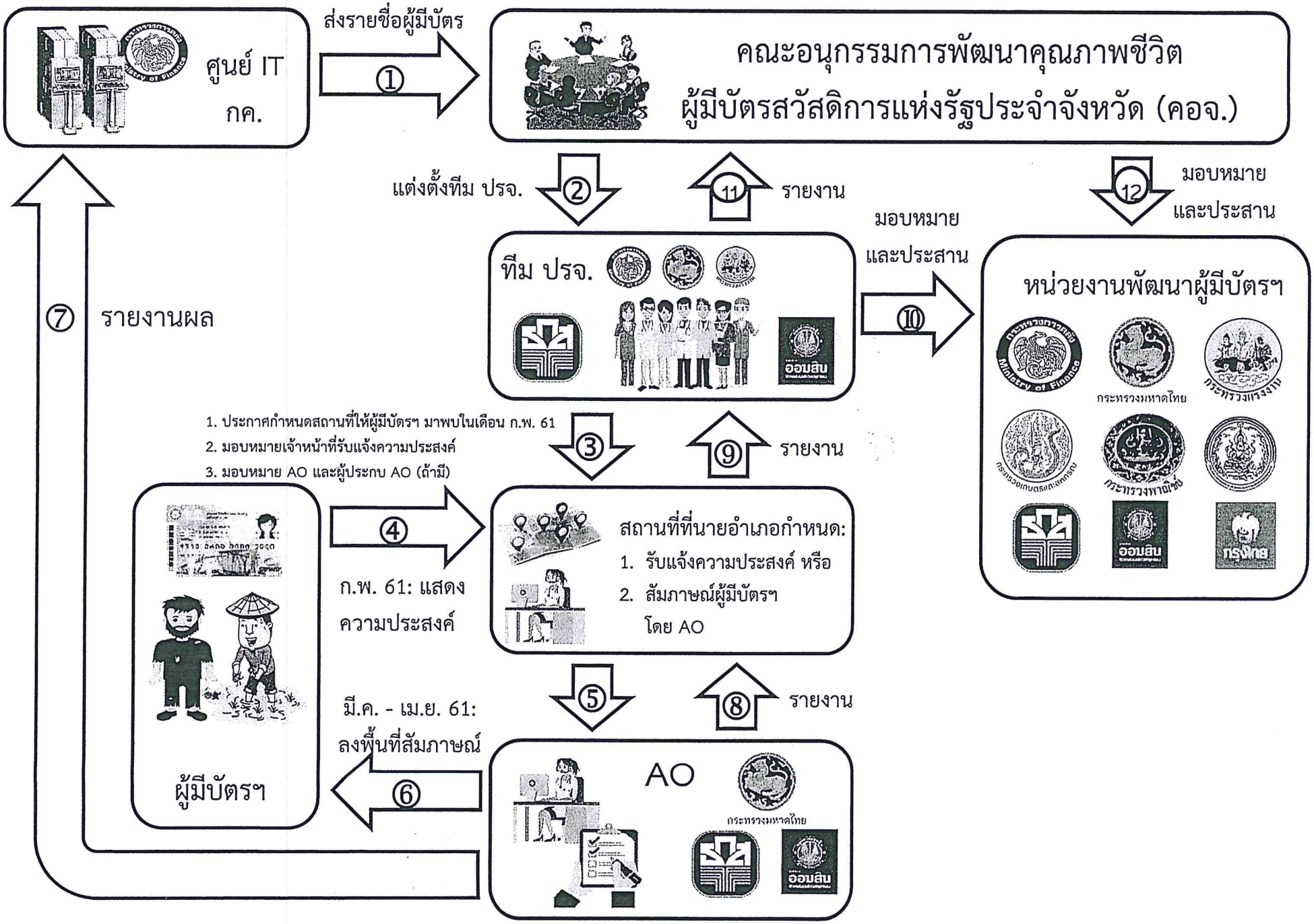

บทที่ 3
การติดตามและประเมินผล

3.1 การติดตามและประเมินผลการดำเนินงาน

<u>ระดับหน่วยงาน</u>

1) สถานีพัฒนาที่ดินที่มีเป้าหมายดำเนินงานทั้ง 3 โครงการ รายงานความก้าวหน้าผลการดำเนินงานทุกวันที่ 25 ของทุกเดือน และบันทึกข้อมูลผ่านทาง Web site กรมฯ ซึ่งสถานีพัฒนาที่ดินมีการบันทึกการดำเนินงานเป็นภาพถ่าย ในทุกขั้นตอนการดำเนินงาน และเมื่อเสร็จสิ้นการดำเนินงานแล้ว สถานีพัฒนาที่ดินจะต้องสรุปผลการดำเนินงานเป็นรูปเล่ม พร้อมภาพถ่ายประกอบส่งกองแผนงานต่อไป

2) กรมพัฒนาที่ดิน มีการติดตามความก้าวหน้าโดยใช้กลไกการประชุมหัวหน้าส่วนราชการกรมพัฒนาที่ดิน เพื่อทราบปัญหา อุปสรรค พร้อมเสนอแนะแนวทางแก้ไขแก่ผู้ปฏิบัติ

นอกจากนี้กรมพัฒนาที่ดิน ได้มอบหมายให้ศูนย์เทคโนโลยีสารสนเทศ จัดทำโปรแกรมการรายงานผลออนไลน์ เพื่อทราบความก้าวหน้าตามการลงเวลาที่ดำเนินการจริง (แนบแบบฟอร์ม)

<u>ระดับกระทรวง</u>

1) กระทรวงเกษตรและสหกรณ์ ได้มอบหมายให้ผู้ตรวจราชการกระทรวงในแต่ละเขตพื้นที่ ติดตามความก้าวหน้าการดำเนินงานทราบ ทั้ง 3 โครงการดังกล่าว

2) รัฐมนตรีช่วยว่าการกระทรวงเกษตรและสหกรณ์ (นายวิวัฒน์ ศัลยกำธร) ได้ลงนามในคำสั่งกระทรวงเกษตรและสหกรณ์ ที่ 329/2561 เมื่อวันที่ 11 เมษายน 2561 ได้แต่งตั้งคณะทำงานด้านเทคนิคสนับสนุนการขับเคลื่อนฝายชะลอน้ำ โครงการไทยนิยม ยั่งยืน มีรองอธิบดีกรมพัฒนาที่ดิน (นายปราโมทย์ ยาใจ) เป็นประธานคณะทำงาน รองเลขาธิการสำนักงานการปฏิรูปที่ดินเพื่อเกษตรกรรม เป็นรองประธานคณะทำงาน และคณะทำงานประกอบด้วยทีมงานรัฐมนตรีช่วยว่าการกระทรวงเกษตรและสหกรณ์ โดยมีผู้อำนวยการกองแผนงาน กรมพัฒนาที่ดินและผู้อำนวยการสำนักวิชาการและแผนงาน สำนักงานการปฏิรูปที่ดินเพื่อเกษตรกรรม เป็นคณะทำงานและเลขานุการคณะทำงานร่วม ให้มีอำนาจหน้าที่ในการติดตามการดำเนินงานโครงการสร้างฝายชะลอน้ำ ให้เป็นไปตามนโยบายและแนวทางปฏิบัติงานที่กำหนด พร้อมทั้งถ่ายทอดความรู้ในการดำเนินงานตลอดจนช่วยเหลือเกษตรกรที่เกี่ยวข้อง ในการแก้ไขปัญหาในพื้นที่เพื่อให้การดำเนินงานเป็นไปด้วยความเรียบร้อย รวมถึงรายงานความก้าวหน้าการดำเนินงานให้ผู้บริหารกระทรวงเกษตรและสหกรณ์ทราบเป็นระยะ และปฏิบัติงานอื่นตามที่ได้รับมอบหมาย

3) สำนักงานเศรษฐกิจการเกษตร ได้รับมอบหมายจากคณะกรรมการบริหารการขับเคลื่อนงานตามนโยบายสำคัญและแก้ไขปัญหาภาคการเกษตร โดยมีปลัดกระทรวงเกษตรและสหกรณ์ เป็นประธาน ได้มีคำสั่งที่2/2561 ลงวันที่ 16 มีนาคม 2561 แต่งตั้งคณะทำงานติดตามประเมินผลแผนงานยุทธศาสตร์การปฏิรูปโครงสร้างการผลิตภาคการเกษตร โดยมีรองเลขาธิการสำนักงานเศรษฐกิจการเกษตร (นางอัญชนา ตราโช) เป็นประธาน มีผู้แทนหน่วยงานในสังกัดกระทรวงเกษตรและสหกรณ์ที่ได้รับงบประมาณรายจ่ายเพิ่มเติมประจำปีงบประมาณ พ.ศ.2561 เป็นคณะทำงาน และมีอำนาจหน้าที่

- กำหนดกรอบและวิธีการติดตามประเมินผล แผนงานยุทธศาสตร์การปฏิรูปโครงสร้างการผลิตภาคการเกษตร ที่ได้รับงบประมาณรายจ่ายปี พ.ศ.2561 เพิ่มเติม

- ติดตามประเมินผลแผนงานยุทธศาสตร์การปฏิรูปโครงสร้างการผลิตภาคการเกษตรได้รับงบประมาณรายจ่ายปี 2561 เพิ่มเติม

- รายงานผลการติดตามประเมินผลต่อคณะกรรมการขับเคลื่อนงานนโยบายสำคัญและแก้ไขปัญหาภาคการเกษตร

การติดตามประเมินผล ใช้รูปแบบของคณะทำงานเป็นกลไกในการดำเนินงานเพื่อให้ทุกภาคส่วนที่เกี่ยวข้องกับการดำเนินงานโครงการได้มีส่วนร่วมในการติดตามประเมินผล รายงานการติดตามประเมินผลประกอบด้วย 2 ส่วนคือ

1. ข้อมูลผลการดำเนินงานจากหน่วยงานที่รับผิดชอบโครงการ

2.ข้อมูลจากการเก็บรวบรวมข้อมูลจากกลุ่มเป้าหมายที่เกี่ยวข้อง ในระดับพื้นที่ทั่วประเทศ 77 จังหวัด จากเจ้าหน้าที่ผู้เกี่ยวข้อง เกษตรกรที่เข้าร่วมโครงการ ซึ่งเป็นข้อมูลการดำเนินงานโครงการในช่วงเดือน เมษายน – กันยายน 2561

1.โครงการก่อสร้างฝายชะลอน้ำและจัดหาแหล่งน้ำชุมชน

1.1 สาระสำคัญโครงการ

1.1.1 วัตถุประสงค์ของโครงการ

<u>กิจกรรมสร้างฝายชะลอน้ำเพื่ออนุรักษ์ดินและน้ำ (พด.)</u>

(1) เพื่อเพิ่มความชุ่มชื้นให้แก่ทรัพยากรดินและน้ำ ในบริเวณพื้นที่ดำเนินโครงการ (2) เพื่อให้มีแหล่งกักเก็บน้ำไว้ใช้ในฤดูแล้ง ในการทำเกษตรกรรม (3) เพื่ออนุรักษ์ทรัพยากรดินและน้ำ ลดปัญหาการชะล้างพังทลายของหน้าดิน (4) เพื่อสร้างงาน สร้างรายได้ ให้แก่เกษตรกรผู้เข้าร่วมโครงการ

<u>กิจกรรมก่อสร้างฝายชะลอน้ำประเภทชั่วคราวในเขตปฏิรูปที่ดิน (ส.ป.ก.)</u>

(5) เพื่อขยายผลศาสตร์พระราชา ด้วยการสร้างฝายชะลอประเภทชั่วคราวในเขตปฏิรูปที่ดิน (6) เพื่อให้เกษตรกรและชุมชนมีความรู้และความเข้าใจในการสร้างฝายชะลอน้ำประเภทชั่วคราวในรูปแบบต่าง ๆ ที่เหมาะสมกับวัสดุในท้องถิ่น

<u>กิจกรรมก่อสร้างถังเก็บน้ำ คสล. เพื่อการเกษตรในพื้นที่เขตปฏิรูปที่ดิน (ส.ป.ก.)</u>

(7) บรรเทาปัญหาการขาดแคลนน้ำใช้เพื่อการเกษตรให้แก่กษตรกร (8) เกิดการจ้างงานภายในชุมชนและเป็นการกระตุ้นเศรษฐกิจภายในชุมชน

1.1.2 เป้าหมาย และพื้นที่ดำเนินงาน จำนวน 1,097 แห่ง

กรมพัฒนาที่ดิน (พด.) พื้นที่ดำเนินการ 45 จังหวัด กิจกรรมสร้างฝายชะลอน้ำเพื่อการอนุรักษ์ดินและน้ำ จำนวน 1,097 แห่ง เกษตรกรได้รับประโยชน์อย่างน้อย 164,550 ราย

สำนักงานการปฏิรูปที่ดินเพื่อเกษตรกรรม (ส.ป.ก.) พื้นที่ดำเนินการ 23 จังหวัด กิจกรรมก่อสร้างฝายชะลอน้ำประเภทชั่วคราวในเขตปฏิรูปที่ดิน 244 แห่ง ก่อสร้างถังเก็บน้ำ คสล. เพื่อการเกษตรในพื้นที่เขตปฏิรูปที่ดินขนาด 30 ลูกบาศก์เมตร ดำเนินการทั้งหมด 80 แห่ง (4 จังหวัด)

1.1.3 หน่วยงานและงบประมาณ รวม 139.1984 ล้านบาท

พด. จำนวน 109,700,000 บาท

ส.ป.ก. (ฝายชะลอน้ำ 6.4280 ล้านบาท ก่อสร้างถังเก็บน้ำ 8.2938 ล้านบาท)

1.2. วิธีการติดตามประเมินผล

1.2.1 กลุ่มเป้าหมายและกลุ่มตัวอย่าง

1) พื้นที่เป้าหมาย ครอบคลุมพื้นที่ดำเนินการ พด. พื้นที่ 45 จังหวัด ส.ปก. 23 จังหวัด

2) กลุ่มตัวอย่าง

(1) เจ้าหน้าที่ผู้รับผิดชอบโครงการ กษ.จว. พด. และ ส.ป.ก. ทุกจังหวัดที่เข้าร่วมโครงการ

(2) จำนวนเกษตรกร 400 ตัวอย่าง (พด. 280 ตัวอย่าง ส.ป.ก. 120 ตัวอย่าง)

สำรวจครั้งที่ 1 (พค.61) จำนวน 400 ตัวอย่าง (พด. 280 ตัวอย่าง ส.ป.ก. 115 ตัวอย่าง)

สำรวจครั้งที่ 2 (ส.ค.61) จำนวน 400 ตัวอย่าง (พด. 280 ตัวอย่าง ส.ป.ก. 120 ตัวอย่าง)

เป็นตัวอย่างรายเดิมที่จากการสอบถามครั้งที่ 1

1.2.2 ประเด็นและตัวชี้วัด

1) <u>กิจกรรมสร้างฝายชะลอน้ำเพื่อการอนุรักษ์ดินและน้ำ (พด.)</u>

ประเด็น	ตัวชี้วัด	เกณฑ์การประเมิน
1. ปัจจัยนำเข้า	- จำนวนงบประมาณที่ได้รับจัดสรรทั้งหมด - ความเพียงพอและทันเวลาของงบประมาณ	- เทียบกับผลเบิกจ่าย
2. กิจกรรม	- มีการชี้แจงรายละเอียดการดำเนินงานโครงการ กำหนดเป้าหมายและจัดทำประชาคมหมู่บ้าน - มีการประชาสัมพันธ์และรับสมัครเกษตรกร/แรงงานเข้าร่วมโครงการ - มีการกำหนดรูปแบบการสร้างฝายปรับปรุงให้เหมาะสมกับพื้นที่ - มีการแต่งตั้งประชาชนในพื้นที่ร่วมตรวจรับงานในพื้นที่ - มีการแจ้ง ป.ป.ท. ป.ป.ช. และ สตง. ตรวจสอบขั้นตอนการก่อสร้าง - มีการอบรมถ่ายทอดความรู้ให้แก่เกษตรกร/แรงงาน ที่เข้าร่วมโครงการ -มีการติดตามให้คำแนะนำปรึกษา	- การดำเนินการ และดำเนินการได้ทันเวลาเมื่อเทียบกับแผน
3. ผลได้	- จำนวนเกษตรกร/แรงงาน ที่สนใจสมัครเข้าร่วมโครงการ - จำนวนเกษตรกร/แรงงาน ที่ผ่านการคัดเลือกและเข้าร่วมโครงการ - จำนวนเกษตรกรที่ได้รับการอบรมและถ่ายทอดจากโครงการ - ร้อยละของเกษตรกรที่ได้นำความรู้ที่ได้รับไปปฏิบัติ - ร้อยละของเกษตรกรที่มีส่วนร่วมในการดำเนินการ (ตรวจรับงานก่อนสร้าง) - จำนวนฝายชะลอน้ำที่ดำเนินการแล้วเสร็จเปรียบเทียบกับเป้าหมาย	- เทียบกับเป้าหมาย
4. ผลลัพธ์เบื้องต้น	- จำนวนครัวเรือนเกษตรที่ได้รับประโยชน์ (อุปโภค/บริโภค/การเกษตร จากโครงการ) - จำนวนพื้นที่การเกษตรได้รับประโยชน์จากโครงการ - ร้อยละของเกษตรกรสามารถลดปัญหาน้ำไหลหลาก น้ำท่วม และแก้ไขปัญหาภัยแล้ง	- เทียบกับเป้าหมาย
5. ความพึงพอใจต่อโครงการ	- ความพึงพอใจต่อการคัดเลือกพื้นที่ในการสร้างฝายชะลอน้ำ - ความพึงพอใจต่อการคัดเลือกแรงงานในการสร้างฝายชะลอน้ำ - ความพึงพอใจต่อการอบรมถ่ายทอดความรู้จากโครงการ - ความพึงพอใจต่อการดำเนินงานสร้างฝายชะลอน้ำในภาพรวม	- ระดับปานกลางขึ้นไป

□□□□

1.2 แบบสัมภาษณ์เจ้าหน้าที่

เพื่อติดตามประเมินผลโครงการภายใต้งบประมาณรายจ่ายเพิ่มเติมประจำปีงบประมาณ พ.ศ. 2561

ของแผนงานยุทธศาสตร์ปฏิรูปโครงสร้างการผลิตภาคเกษตร

1. โครงการสร้างฝายชะลอน้ำและจัดการหาแหล่งน้ำชุมชน

2.

☐1.1 สร้างฝายชะลอน้ำ(พด.) ☐1. 2สร้างถังเก็บน้ำ (ส.ป.ก.) ☐1.3สร้างฝายชะลอชั่วคราวเขตปฏิรูป (ส.ป.ก.)

สัมภาษณ์ โดย ☐ 1 สศท. ..... ☐2 ศปผ. (O 1 สวป. O2 สปป.O 3ศปร.O 4 สปส.O5 สปพ.O 6 สผพ.O 7 สปธ.

ชื่อ/สกุล..... สกุล.....ตำแหน่ง.....สังกัด.....

บ้านเลขที่ ..... หมู่ที่ ..... ตำบล ..... อำเภอ .....

จังหวัด ..... เบอร์โทรศัพท์ .....

ส่วนที่ 1 การดำเนินงานตามแนวทางโครงการ (ถามเฉพาะกิจกรรมที่หน่วยงานได้ดำเนินการ)

1.1 กิจกรรมสร้างฝายชะลอน้ำ แบบมีส่วนร่วมของประชาน (พด.)

กิจกรรมที่ดำเนินการ	ผลการดำเนินงาน			
	1 มี	ระบุ	2 ไม่มี	เหตุผล
1.1 กิจกรรมสร้างฝายชะลอน้ำ แบบมีส่วนร่วมของประชาน (พด.)				
1) การใช้จ่ายงบประมาณของโครงการ (1) จำนวนงบประมาณ		จำนวน.....แห่ง จำนวนเงิน.....บาท		
		เบิกจ่ายแล้ว.....บาท		
(2) ความทันเวลาของงบประมาณ		☐ 1 ทันเวลา ☐2 ไม่ทันเวลา ควรมาเดือน.....		
(3) ความเพียงพอของงบประมาณ		☐ 1 เพียงพอ ☐2 ไม่เพียงพอ จำนวนที่เพียงพอคือ.....บาท		
2) การประชาสัมพันธ์โครงการ		จำนวน..... ครั้ง		
3) การกำหนดพื้นที่เป้าหมาย โดยมีการจัดประชาคมหมู่บ้าน		จำนวน.....ครั้ง เกษตรกรเข้าร่วม.....คน.....ครั้ง		
4) การขออนุญาตการใช้พื้นที่(กรณีพื้นก่อสร้างอยู่ในความรับผิดชอบหน่วยงานอื่น				
5) แจ้งที่ประชุมคณะกรรมการพัฒนาเกษตรและสหกรณ์จังหวัดเพื่อรับทราบรายละเอียดโครงการ		จำนวน..... ครั้ง		
6) รูปแบบการก่อสร้างฝายตามลักษณะของศูนย์การพัฒนาอันเนื่องมาจากประราชดำเนิน		จำนวน .....แห่ง		
7)การอบรมแรงงานที่ก่อสร้างฝาย		เป้าหมาย .....ราย เข้าอบรมจริง..... ราย		
8) การจ้างแรงงาน (ประชาชนในพื้นที่/นักศึกษา)		เกษตรกร ..... ราย นักศักศึกอาชีวะ.....ราย		
		จ่ายค่าแรง ..... บาท		
9) การแต่งตั้งประชาชนตรวจสอบงาน		จำนวน .....ราย		
10) การแจ้ง ป.ป.ท. ป.ป.ช. และ สตง. ให้รับทราบรายละเอียดโครงการเพื่อตรวจสอบขั้นตอนการก่อสร้างฝายชะลอน้ำ				

ส่วนที่ 2 ความพึงพอใจต่อการโครงการ(ระดับคะแนน 1 หมายถึง พึงพอใจน้อยที่สุด จนถึง 10 หมายถึง พึงพอใจมากที่สุด)

รายการ	ระดับคะแนน(1 -10)	คำอธิบายประกอบ
ความพึงพอใจต่อการคัดเลือกพื้นที่ในการสร้างฝายชะลอน้ำ		
ความพึงพอใจต่อการจัดอบรม		
ความพึงพอใจต่อแรงงานในการปฏิบัติงาน		
ความพึงพอใจต่อการดำเนินงานสร้างฝายชะลอน้ำในภาพรวม		

ส่วนที่3 ปัญหา/อุปสรรค และข้อเสนอแนะในการดำเนินโครงการ

1. ปัญหาอุปสรรคในการดำเนินงานโครงการ

1).....

2).....

3).....

2. ข้อคิดเห็นข้อเสนอแนะ

1).....

2).....

3).....

1.2 กิจกรรมก่อสร้างถังเก็บน้ำ ค.ส.ล. เพื่อการเกษตรในเขตปฏิรูป (ส.ป.ก.)

กิจกรรมการดำเนินการแ	ผลการดำเนินงาน			
	1 มี	ระบุ	2 ไม่มี	เหตุผล
1.2 กิจกรรมก่อสร้างถังเก็บน้ำ ค.ส.ล. เพื่อการเกษตรในเขตปฏิรูป (ส.ป.ก.)				
1) งบประมาณของโครงการ (1) จำนวนงบประมาณ		จำนวน.....แห่ง จำนวนเงิน.....บาท		
		เบิกจ่ายแล้ว.....บาท		
(2) ความทันเวลาของงบประมาณ		☐ 1 ทันเวลา ☐2 ไม่ทันเวลา ควรมาเดือน.....		
(3) ความเพียงพอของงบประมาณ		☐ 1 เพียงพอ ☐2 ไม่เพียงพอ จำนวนที่เพียงพอคือ.....บาท		
2) การประชาสัมพันธ์โครงการ		จำนวน..... ครั้ง		
3) การเตรียมความพร้อม กำหนดพื้นที่เป้าหมาย				
4) การประสานผู้เกี่ยวข้องในการดำเนินการจัดซื้อจัดจ้าง				
5) การดำเนินการจัดซื้อจัดจ้างทำถังต้นแบบ				
6) การจัดฝึกอบรมเกษตรกร				
7) การส่งเจ้าหน้าที่ให้คำแนะนำเกษตรกรในการจัดทำถัง 8) ดำเนินการก่อสร้าง				
9) การเบิกจ่ายค่าแรงงานให้เกษตรกรและผู้เกี่ยวข้อง		จำนวน .....ราย		
		เป็นเงิน.....บาท		

ส่วนที่ 2 ความพึงพอใจต่อการโครงการ(ระดับคะแนน 1 หมายถึง พึงพอใจน้อยที่สุด จนถึง 10 หมายถึง พึงพอใจมากที่สุด)

รายการ	ระดับคะแนน(1 -10)	คำอธิบายประกอบ
ความพึงพอใจต่อการคัดเลือกพื้นที่ในการสร้างฝายชะลอน้ำ		
ความพึงพอใจต่อการจัดอบรม		
ความพึงพอใจต่อแรงงานในการปฏิบัติงาน		
ความพึงพอใจต่อการดำเนินงานสร้างฝายชะลอน้ำในภาพรวม		

ส่วนที่ 3 ปัญหา/อุปสรรค และข้อเสนอแนะในการดำเนินโครงการ

1. ปัญหาอุปสรรคในการดำเนินงานโครงการ

1).....

2).....

3).....

2. ข้อคิดเห็นข้อเสนอแนะ

1).....

2).....

3).....

1.3 กิจกรรมก่อสร้างฝายชะลอน้ำประเภทชั่วคราวในเขตปฏิรูปที่ดิน (ส.ป.ก.)

กิจกรรมการดำเนินการแ	ผลการดำเนินงาน			
	1 มี	ระบุ	2 ไม่มี	เหตุผล
1.3 กิจกรรมก่อสร้างฝายชะลอน้ำประเภทชั่วคราวในเขตปฏิรูปที่ดิน (ส.ป.ก.)				
1) งบประมาณของโครงการ (1) จำนวนงบประมาณ		จำนวน.....แห่ง จำนวนเงิน.....บาท		
		เบิกจ่ายแล้ว.....บาท		
(2) ความทันเวลาของงบประมาณ		☐ 1 ทันเวลา ☐2 ไม่ทันเวลา ควรมาเดือน.....		
(3) ความเพียงพอของงบประมาณ		☐ 1 เพียงพอ ☐2 ไม่เพียงพอ จำนวนที่เพียงพอคือ.....บาท		
2) การประชาสัมพันธ์โครงการ		จำนวน..... ครั้ง		
1) การกำหนดพื้นที่เป้าหมาย โดยมีการมีส่วนของประชาชน		มีประชาชนเข้าร่วม ..... ราย		
2) แจ้งประสานความร่วมมือต่างๆ		จำนวน .....หน่วยงาน		
3) การจัดซื้อจัดจ้างดำเนินการแล้ว		จำนวน ..... แห่ง		
4) การจัดอบรมเกษตรกรที่แรงงานก่อนสร้าง		จำนวน.....ราย		
5) การดำเนินการก่อสร้างฝายชะลอน้ำ		จำนวน..... แห่ง		
		เสร็จแล้ว ..... แห่ง		
6) การจ่ายค่าแรงให้แก่แรงงาน		จำนวน..... ราย		
		เป็นเงิน.....ราย		
7) การส่งเสริมการอนุรักษ์และฟื้นฟูทรัพยากรเพื่อให้เกิดสมดุล				

ส่วนที่ 2 ความพึงพอใจต่อการโครงการ(ระดับคะแนน 1 หมายถึง พึงพอใจน้อยที่สุด จนถึง 10 หมายถึง พึงพอใจมากที่สุด)

รายการ	ระดับคะแนน(1 -10)	คำอธิบายประกอบ
ความพึงพอใจต่อการคัดเลือกพื้นที่ในการสร้างถังเก็บน้ำ		
ความพึงพอใจต่อการจัดอบรม		
ความพึงพอใจต่อแรงงานในการปฏิบัติงาน		
ความพึงพอใจต่อการดำเนินงานสร้างถังเก็บน้ำในภาพรวม		

ส่วนที่3 ปัญหา/อุปสรรค และข้อเสนอแนะในการดำเนินโครงการ

1. ปัญหาอุปสรรคในการดำเนินงานโครงการ

1).....

2).....

3).....

2. ข้อคิดเห็นข้อเสนอแนะ

1).....

2).....

3).....

ชื่อผู้สัมภาษณ์.....วันที่.....

โดย ศูนย์ประเมินผล สำนักงานเศรษฐกิจการเกษตร บางเขน กรุงเทพมหานคร โทร. 02-579-0555E-mail :infra@oae.go.th

1.3 แบบสัมภาษณ์เกษตรกรที่เข้าร่วมโครงการ ☐☐☐☐

เพื่อติดตามประเมินผลโครงการภายใต้งบประมาณรายจ่ายเพิ่มเติม ประจำปีงบประมาณ พ.ศ. 2561

ของแผนงานยุทธศาสตร์ปฏิรูปโครงสร้างการผลิตภาคเกษตร

1. โครงการสร้างฝายชะลอน้ำและจัดการหาแหล่งน้ำชุมชน

2.

☐1.1 สร้างฝายชะลอน้ำ(พด.) ☐ 1.2 สร้างถังเก็บน้ำ (ส.ป.ก.) ☐ 1.3สร้างฝายชะลอชั่วคราวเขตปฏิรูป (ส.ป.ก.)

สัมภาษณ์ โดย ☐ 1 สศท. ..... ☐2 ศปผ. (O 1 สวป. O 2 สปป.O 3ศปร.O 4 สปส.O5 สปพ.O 6 สผพ.O 7 สปธ.)

ส่วนที่ 1 ข้อมูลทั่วไป

1.1 ชื่อเกษตรกร (นาย/นาง/นางสาว)..... สกุล .....ที่อยู่บ้านเลขที่ ..... หมู่ที่ .....ชื่อบ้าน.....ตำบล .....
อำเภอ .....จังหวัด .....เบอร์โทรศัพท์ ..... เลขที่บัตรประชาชน☐-☐☐☐☐-☐☐☐☐☐-☐☐-☐

1.2 เพศและอายุ ☐ 1)ชาย ☐ 2)หญิง อายุ..... ปี

1.3 การประกอบอาชีพหลัก ☐ 1 ในภาคการเกษตร (ระบุ) ..... ☐ 2 นอกภาคเกษตร (ระบุ) .....

ส่วนที่ 2 การดำเนินงานโครงการ

ประเด็น	ผลที่เกิดขึ้น	คำอธิบายประกอบ
1ท่านทราบข่าวโครงการสร้าฝายชะลอน้ำและการจัดหาแหล่งน้ำชุมชน จากที่ไหน	☐ เจ้าหน้าที่ ระบุ ..... ☐ประธาน/คณะกรรมการโครงการ ☐ ผู้นำชุมชน (กำนัน/ผู้ใหญ่บ้าน) ☐อื่น ๆ ระบุ	
2.ท่านได้รับการอบรมและถ่ายทอดความรู้/จ้างงาน จากโครงการ	1. ☐ ได้ ☐ 2. ไม่ได้	
3.ท่านที่ได้นำความรู้ที่ได้รับไปปฏิบัติตามหรือไม่	1. ☐ ใช้ ☐ 2. ไม่ใช้	
4. ท่านได้รับการสนับสนุน/ช่วยเหลือ/จ้างงาน จากโครงการหรือไม่	1. ☐ ได้ ระบุ..... 2 ☐ ไม่ได้	
5. ท่านมีส่วนร่วมในการดำเนินการ(ตรวจรับงานก่อนสร้าง) หรือไม่	1. ☐ มี ☐ 2. ไม่มี	
6. ท่านได้ใช้ประโยชน์จากโครงการแล้วหรือไม่	1. ☐ ใช้ O1 การเกษตร Oอุปโภค/บริภค 2. ☐ ไม่ใช้ (ระบุ)	
7.พื้นที่การเกษตรที่รับประโยชน์จากโครงการ	พื้นที่ทำการเกษตร.....ไร่ พื้นที่ทำการเกษตรที่รับน้ำ.....ไร่	
8. ท่านคิดว่าการก่อสร้างฝายชะลอน้ำสามารถแก้ไขปัญหาน้ำท่วมไหลหลาก มีน้ำไว้ใช้ช่วงขาดน้ำ ได้หรือไม่ เพราะอะไร	1. ☐ ได้ ☐ 2. ไม่ได้ เพราะ.....	

ส่วนที่ 3 ความพึงพอใจของเกษตรกร

ความพึงพอใจ	ระดับคะแนน (1-10)	คำอธิบายประกอบ
1.โครงการสร้างฝายชะลอน้ำและจัดการหาแหล่งน้ำชุมชน		
- การคัดเลือกพื้นที่ก่อสร้างฝายชะลอน้ำ		
- คุณภาพวัสดุ อุปกรณ์ที่ใช้ในการดำเนินโครงการ		
- เจ้าหน้าที่ผู้รับผิดชอบโครงการ		
- คณะกรรมการดำเนินการ		
- ภาพรวมการก่อสร้างฝายชะลอน้ำ		
2. การอบรมจากโครงการ		
- หลักสูตอบรม		
- ระยะเวลาในการที่อบรม		
- สถานที่จัดอบรม		

หมายเหตุ : ระดับคะแนน 1 หมายถึง พึงพอใจน้อยที่สุด จนถึง 10 หมายถึง พึงพอใจมากที่สุด

ส่วนที่ 4 ปัญหา/อุปสรรค และข้อเสนอแนะในการดำเนินโครงการ

ประเด็นค้นพบ ปัญห/อุปสรรคที่สำคัญ	ข้อเสนอแนะ

ชื่อ/สกุลผู้สัมภาษณ์ ..... วัน/เดือน/ปีที่สัมภาษณ์.....

ศูนย์ประเมินผล สำนักงานเศรษฐกิจการเกษตร บางเขน กรุงเทพมหานคร โทร. 02-579-0555

โครงการเพิ่มทักษะอาชีพแก่เกษตรกรผู้ลงทะเบียนเพื่อสวัสดิการแห่งรัฐ

1. สาระสำคัญของโครงการ

1.1 วัตถุประสงค์โครงการ

1.1.1 เพื่อให้เกษตรกรผู้ลงทะเบียนสวัสดิการแห่งรัฐได้รับความรู้ และมีทักษะอาชีพด้านการเกษตรเพิ่มขึ้น

1.1.2 เพื่อให้เกษตรกรนำความรู้ที่ได้รับไปประกอบอาชีพทำให้มีรายได้ในการดำรงชีวิตเพิ่มขึ้น สามารถแก้ไขปัญหาให้แก่เกษตรกรรายบุคคลได้ตรงปัญหา และเกิดความยั่งยืน

1.2 เป้าหมายและพื้นที่ดำเนินงาน

เกษตรกรผู้ลงทะเบียนเพื่อสวัสดิการแห่งรัฐที่ผ่านการวิเคราะห์อาชีพมีความต้องการพัฒนาตนเอง 207,605 ราย โดยมีพื้นที่ดำเนินโครงการ 77 จังหวัด ทั่วประเทศ

1.3 หน่วยงานที่รับผิดชอบ และงบประมาณ

หน่วยงานที่รับผิดชอบจำนวน 9 หน่วยงาน ได้แก่ 1) สำนักงานปลัดกระทรวงเกษตรและสหกรณ์ 2) กรมการข้าว 3) กรมประมง 4) กรมปศุสัตว์ 5) กรมวิชาการเกษตร 6) กรมส่งเสริมการเกษตร 7) สำนักงานการปฏิรูปที่ดินเพื่อเกษตรกรรม 8) กรมหม่อนไหม และ 9) กรมพัฒนาที่ดิน

งบประมาณที่ใช้ในการดำเนินโครงการทั้งหมดจำนวน 505.5228 ล้านบาท

2. วิธีการติดตามประเมินผล

การเก็บรวบรวมข้อมูล สำรวจข้อมูลด้วยตัวอย่าง

2.1 พื้นที่เป้าหมาย 77 จังหวัด ทั่วประเทศ

2.2 จำนวนเกษตรกรตัวอย่าง 400 ราย

- สำรวจครั้งที่ 1 จำนวนเกษตรกรตัวอย่าง 200 ราย และเจ้าหน้าที่ที่รับผิดชอบโครงการ
- สำรวจครั้งที่ 2 จำนวนเกษตรกรตัวอย่าง 200 ราย และเจ้าหน้าที่ที่รับผิดชอบโครงการ

3. ประเด็นและตัวชี้วัด

ประเด็น	ตัวชี้วัด	เกณฑ์การวัด
1. ปัจจัยนำเข้า (Inputs)		
1.1 งบประมาณ	- จำนวนงบประมาณที่ใช้ในการดำเนินโครงการ	- เทียบกับงบประมาณที่ได้รับ
	- ความทันเวลาของงบประมาณ	- ทันตามแผน
1.2 เกษตรกรผู้ลงทะเบียนเพื่อสวัสดิการแห่งรัฐ	- จำนวนเกษตรกรผู้ลงทะเบียนเพื่อสวัสดิการแห่งรัฐที่สมัครเข้าร่วมโครงการ	- เทียบกับเป้าหมาย
1.3 ปัจจัยการผลิต	- จำนวนปัจจัยการผลิตที่มอบให้กับเกษตรกรที่เข้าร่วมโครงการ	- เทียบกับเป้าหมาย
	- ความทันเวลาของปัจจัยการผลิต	- ทันตามแผน
1.4 องค์ความรู้	- จำนวนหลักสูตรที่ใช้ในการอบรม	- เทียบกับเป้าหมาย

ประเด็น	ตัวชี้วัด	เกณฑ์การวัด
2. กิจกรรม (Activities)		
2.1 ประชาสัมพันธ์โครงการ	- จำนวนครั้ง/ความถี่ในการประชาสัมพันธ์ - ประเภทสื่อที่ใช้ในการประชาสัมพันธ์	
2.2 การคัดเลือกเกษตรกรเข้าร่วมโครงการ	- มีการคัดเลือกเกษตรกรเข้าร่วมโครงการตามคุณสมบัติที่กำหนด	- ดำเนินการได้ทันตามแผนที่กำหนด
2.3 การจัดประชุมชี้แจงโครงการ	- จำนวนครั้งในการจัดประชุมชี้แจงโครงการ	- เทียบกับเป้าหมาย
2.4 การจัดอบรมเพื่อถ่ายทอดความรู้	- จำนวนครั้งในการจัดอบรมเพื่อถ่ายทอดความรู้	- เทียบกับเป้าหมาย
2.5 การมอบปัจจัยการผลิตแก่เกษตรกร	- จำนวนปัจจัยการผลิตที่มอบให้เกษตรกร	- เทียบกับเป้าหมาย
2.6 การติดตามผลการดำเนินงาน	- จำนวนครั้งในการติดตามผลการดำเนินงาน	- เทียบกับเป้าหมาย
3. ผลผลิต (Outputs)		
3.1 เกษตรกรได้รับการประชาสัมพันธ์	- ร้อยละของเกษตรกรที่ได้รับการประชาสัมพันธ์โครงการ (ประเภทสื่อ/ความถี่)	- มากกว่าร้อยละ 60
3.2 เกษตรกรเข้าร่วมโครงการ	เพื่อเข้าร่วมโครงการ	- เทียบกับเป้าหมาย
3.3 เกษตรกรได้รับการถ่ายทอดความรู้	- จำนวนเกษตรกรที่ได้รับการถ่ายทอดความรู้	- เทียบกับเป้าหมาย
3.4 เกษตรกรได้รับมอบปัจจัยการผลิต	- จำนวนเกษตรกรที่ได้รับปัจจัยการผลผลิต	- เทียบกับเป้าหมาย
4. ผลลัพธ์ (Outcomes)		
4.1 เกษตรกรนำความรู้ไปใช้ประโยชน์	- ร้อยละของเกษตรกรที่นำความรู้จากการอบรมไปใช้ประโยชน์	- มากกว่าร้อยละ 60
4.2 เกษตรกรถ่ายทอดความรู้ไปสู่เกษตรกรรายอื่น	ถ่ายทอดความรู้ให้เกษตรกรรายอื่น	- มากกว่าร้อยละ 60
4.3 เกษตรกรมีรายได้เพิ่มขึ้น	- ร้อยละของเกษตรกรที่มีรายได้จากการประกอบอาชีพเพิ่มขึ้น	- มากกว่าร้อยละ 60

ประเด็น	ตัวชี้วัด	เกณฑ์การวัด
5. ความคิดเห็น/ความพึงพอใจของเกษตรกร	- ระดับการรับรู้รับทราบโครงการฯ จากรัฐบาล/กระทรวงเกษตรและสหกรณ์	- ระดับมาก
	- ระดับความพึงพอใจของเกษตรกรต่อการถ่ายทอดรู้ (หลักสูตร/วิทยากร/ระยะเวลา/สถานที่จัดอบรม)	- ระดับมาก
	- ระดับความรู้ ความเข้าใจของเกษตรกรต่อหลักสูตรที่ได้รับอบรม	- ระดับมาก
	- ระดับการนำความรู้จากการถ่ายทอดไปใช้ประโยชน์	- ระดับมาก
	- ระดับความคิดเห็นของเกษตรกรต่อปัจจัยการผลิตที่ได้รับ (คุณภาพ/ปริมาณ/ความทันเวลา)	- ระดับมาก
	- ระดับความพึงพอใจของเกษตรกรต่อการดำเนินโครงการ	- ระดับมาก

4. รูปแบบการรายงาน

4.1 ผลการดำเนินงานรายจังหวัด

4.2 ผลการติดตามประเมินผล

ประเด็น	ผลการประเมินตามประเด็น/ตัวชี้วัด
1. การถ่ายทอดความรู้	
1.1 หลักสูตร	- ระดับความพึงพอใจของเกษตรกรต่อหลักสูตร
1.2 วิทยากร	- ระดับความพึงพอใจของเกษตรกรต่อวิทยากร
1.3 ระยะเวลาในการจัดอบรม	- ระดับความพึงพอใจของเกษตรกรต่อระยะเวลาในการจัดอบรม
1.4 สถานที่จัดฝึกอบรม	- ระดับความพึงพอใจของเกษตรกรต่อสถานที่จัดฝึกอบรม
2. การนำความรู้ไปใช้ประโยชน์	- ระดับความรู้/ความเข้าใจของเกษตรกรต่อความรู้ที่ได้รับการอบรม - ระดับการนำความรู้ไปใช้ประโยชน์ของเกษตรกร
3. ประโยชน์ที่เกษตรกรได้รับ	
3.1 เกษตรกรได้รับความรู้ด้านการเกษตรเพิ่มขึ้น	- ร้อยละของเกษตรกรที่ได้รับการถ่ายทอดความรู้
3.2 เกษตรกรได้รับมอบปัจจัยการผลิต	- ร้อยละเกษตรกรที่ได้รับมอบปัจจัยการผลิต
3.3 รายได้ของเกษตรกรเพิ่มขึ้น	- ร้อยละของเกษตรกรที่มีรายได้เพิ่มขึ้น

ประเด็น	ผลการประเมินตามประเด็น/ตัวชี้วัด
4. ความพึงพอใจของเกษตรกร	
4.1 ปัจจัยการผลิตที่สนับสนุน(คุณภาพ/ปริมาณ/ความทันเวลา)	- ระดับความพึงพอใจต่อปัจจัยการผลิตที่ได้รับในด้านต่าง ๆ
4.2 การดำเนินงานของเจ้าหน้าที่	- ระดับความพึงพอใจต่อการดำเนินงานของเจ้าหน้าที่
4.3 การดำเนินโครงการ	- ระดับความพึงพอใจต่อการดำเนินงานโครงการ

แบบสอบถามเจ้าหน้าที่
โครงการเพิ่มทักษะอาชีพแก่เกษตรกรผู้ลงทะเบียนเพื่อสวัสดิการแห่งรัฐ

ชื่อ – สกุล.....ตำแหน่ง.....เบอร์โทร.....
หน่วยงาน.....

ข้อมูลเกี่ยวกับการดำเนินโครงการ

1. งบประมาณที่ได้รับ.....บาท ผลการใช้จ่ายงบประมาณ.....บาท
 - ความทันเวลาของงบประมาณ ☐ ทันเวลา ☐ ไม่ทันเวลา แนวทางแก้ไข.....

2.หน่วยงานของท่านมีการประชาสัมพันธ์โครงการฯให้แก่เกษตรกรผู้ลงทะเบียนเพื่อสวัสดิการ แห่งรัฐในพื้นที่หรือไม่

 ☐ มี ☐ ไม่มี เนื่องจาก.....

3. ประเภทสื่อที่ใช้ในการประชาสัมพันธ์โครงการฯ

 ☐ สื่ออิเล็กทรอนิกส์ ○ เว็บไซต์ต่าง ๆ ○facebook/line/Application ○ วิทยุ ○ ทีวี
 ☐ สื่อสิ่งพิมพ์ ○ หนังสือพิมพ์ ○ วารสาร ระบุ.....○ โปสเตอร์ ○ สูจิบัตร.....
 ☐ สื่อบุคคล ○ เจ้าหน้าที่ กษ. ○ ผู้นำท้องถิ่น (อบต./กำนัน/ผญบ.) ○ เพื่อนบ้าน ○ อื่นๆ.....

4. จำนวนเกษตรกรผู้ลงทะเบียนเพื่อสวัสดิการแห่งรัฐที่สมัครเข้าร่วมโครงการ.....ราย
 - จำนวนเกษตรกรที่ผ่านการคัดเลือกเข้าร่วมโครงการ.....ราย

5. จำนวนหลักสูตรที่ใช้ในการจัดอบรมเกษตรกร.....หลักสูตร (ขอรายละเอียดเอกสารประกอบ) ระยะเวลาการจัดอบรม.....วัน/หลักสูตร จำนวนเกษตรกรที่เข้ารับการอบรม.....ราย/หลักสูตร รวมเกษตรกรที่เข้ารับการอบรมทั้งหมด.....ราย

6. ปัจจัยการผลิตที่ที่มอบให้เกษตรกร ได้แก่ 1.....ปริมาณ.....หน่วย/ราย
 2.....ปริมาณ.....หน่วย/ราย
 3.....ปริมาณ.....หน่วย/ราย
 - จำนวนเกษตรกรที่ได้รับการสนับสนุนปัจจัยการผลิตทั้งหมด.....ราย
 - มูลค่าของปัจจัยการผลิตที่สนับสนุนทั้งหมด.....บาท เฉลี่ย.....บาท/ราย

7. การจัดประชุมชี้แจงโครงการ.....ครั้ง จำนวนเกษตรกรที่เข้าร่วมประชุมทั้งหมด.....ราย

8. หลังจากมีการจัดอบรมและแจกปัจจัยการผลิตให้แก่เกษตรกรแล้ว ท่านได้มีการติดตามผลการดำเนินงานของโครงการหรือไม่

 ☐ ไม่มี
 ☐ มี ความถี่.....ครั้ง/เดือนประเด็นการติดตาม.....

9. ท่านคิดว่าเกษตรกรที่เข้าร่วมโครงการสามารถนำความรู้ไปใช้ประโยชนได้หรือไม่

 ☐ไม่ได้ เพราะ.....
 ☐ ได้ ระดับการนำไปใช้ประโยชน์.....(คะแนนเต็ม 10)

10. ปัญหาและข้อเสนอแนะ

ปัญหา	ข้อเสนอแนะ
.....	.....
.....	.....
.....	.....
.....	.....
.....	.....
.....	.....
.....	.....
.....	.....
.....	.....
.....	.....
.....	.....
.....	.....
.....	.....

แบบสอบถามเกษตรกร
โครงการเพิ่มทักษะอาชีพแก่เกษตรกรผู้ลงทะเบียนเพื่อสวัสดิการแห่งรัฐ

ชื่อ – สกุล.....

บ้านเลขที่.....หมู่ที่.....ตำบล.....อำเภอ.....จังหวัด.....

เบอร์โทร.....เลขบัตรประชาชน.....

เพศ ❑ ชาย ❑ หญิง อายุ.....ปี

อาชีพหลักของเกษตรกร ❑ ในการเกษตร ❑ นอกการเกษตร

ข้อมูลเกี่ยวกับการเข้าร่วมโครงการ

1. ท่านทราบข่าวสารโครงการเพิ่มทักษะแก่เกษตรกรผู้ลงทะเบียนเพื่อสวัสดิการแห่งรัฐจากสื่อใด
   - ❑ สื่ออิเล็กทรอนิกส์ ได้แก่ ○เว็บไซต์ต่างๆ ○facebook/line/Application ต่างๆ ○ วิทยุ○ ทีวี
   - ❑ สื่อสิ่งพิมพ์ ได้แก่ ○หนังสือพิมพ์ ○ วารสารต่างๆ .....○ โปสเตอร์ ○ สูจิบัตร.....
   - ❑ สื่อบุคคล ได้แก่ ○ เจ้าหน้าที่ของ กษ. ○ ผู้นำท้องถิ่น (อบต/กำนัน/ผญบ.) ○ เพื่อนบ้าน ○ อื่นๆ.....
2. ท่านได้เข้าร่วมฟังการชี้แจงเกี่ยวกับการดำเนินงานโครงการหรือไม่
   - ❑ เข้าร่วม .....ครั้ง ระดับความเข้าใจ ○ เข้าใจ..... (คะแนน 1 – 10) ○ ไม่เข้าใจ
   - ❑ ไม่ได้เข้าร่วม เนื่องจาก.....
3. ท่านได้รับการฝึกอบรม/การถ่ายทอดความรู้จากหน่วยงานที่เกี่ยวข้องหรือไม่
   - ❑ ยังไม่ได้รับ เนื่องจาก..... ❑ ได้รับแล้ว

หลักสูตรที่ได้รับการอบรม	หน่วยงาน	ระดับความรู้/ความเข้าใจ (คะแนน1-10)	ระดับการนำความรู้ไปใช้ประโยชน์ (คะแนน1-10)	เหตุผล (คะแนนต่ำกว่า 5)
1.การทำการเกษตรกรรมยั่งยืนตามแนวเศรษฐกิจพอเพียง	สป.กษ.			
2.เพิ่มทักษะอาชีพการทำนา	กข.			
3.การเพาะเลี้ยงสัตว์น้ำ	ปม.			
4.	ปศ.			
5.การดูแลรักษาและซ่อมแซมเครื่องจักรกล	กวก.			
6.	กสก.			
7.ส่งเสริมและอนุรักษ์ศิลปาชีพ	สปก.			
8.เกษตรทฤษฎีใหม่ในรูปแบบ โคกหนองนาโมเดล	สปก.			
9.ส่งเสริมและพัฒนาอาชีพเกษตรกรในเขตปฏิรูป	สปก.			
10.การปลูกหม่อนผลสด	มม.			
11.การแปรรูปผลิตภัณฑ์หม่อนไหม	มม.			
12.การถ่ายทอดเทคโนโลยีด้านการพัฒนาที่ดิน	พด.			

4. ปัจจัยการผลิตที่ได้รับการสนับสนุนจากหน่วยงานที่เกี่ยวข้อง

❑ ไม่ได้รับ เพราะ.....

❑ ได้รับ ได้แก่ 1.....ปริมาณ.....(ระบุหน่วย)

2.....ปริมาณ.....(ระบุหน่วย)

5. การเปลี่ยนแปลงหลังนำความรู้/ปัจจัยการผลิตไปใช้ประโยชน์ในการทำเกษตร

❑ ต้นทุนในการทำเกษตรลดลง.....บาท/ไร่/ปี ❑ รายได้จากการทำเกษตรเพิ่มขึ้น.....บาท/ไร่/ปี

❑ ไม่เปลี่ยนแปลง เนื่องจาก.....

6. ท่านนำความรู้ไปถ่ายทอดแก่เกษตรกรรายอื่นหรือไม่

❑ ไม่ได้ถ่ายทอด เพราะ..... ❑ ถ่ายทอดจำนวน.....ครั้ง/เดือน/ปี

7. ท่านมีส่วนร่วมในการดำเนินโครงการนอกเหนือจากการเข้ารับฟังคำชี้แจงโครงการและการอบรมหรือไม่

❑ ไม่มี เพราะ.....

❑ มี ได้แก่ ○ เป็นกรรมการตรวจรับปัจจัยการผลิต ○ เป็นหัวหน้ากลุ่ม/ประธานกลุ่ม.....

○ อื่นๆ ระบุ.....

8. ความคิดเห็น/ความพึงพอใจของเกษตรกรต่อการดำเนินงานโครงการฯ(กรุณาตอบทุกข้อ)

รายการ	ไม่พอใจ	พอใจ	ระดับคะแนน(1-10)	เหตุผล (ไม่พอใจ/คะแนน< 5)
7.1 หลักสูตรการจัดอบรม				
7.2 สถานที่ในการจัดอบรม				
7.3 วิทยากรที่ให้ความรู้				
7.4 ระยะเวลาในการจัดอบรม				
7.5 คุณภาพปัจจัยการผลิต				
7.6 ปริมาณปัจจัยการผลิตที่ได้รับ				
7.7 ความทันเวลาของปัจจัยการผลิตที่ได้รับ				
7.8 ความพึงพอใจต่อการดำเนินงานโครงการ				

9. ปัญหาและข้อเสนอแนะ จากการเข้าร่วมโครงการ

ปัญหา	ข้อเสนอแนะ
1.....	1.....
2.....	2.....
3.....	3.....
4.....	4.....

ชื่อผู้สัมภาษณ์.....

วันที่.....

แบบฟอร์ม ๑ ระดับจังหวัด

แผนงานยุทธศาสตร์การปฏิรูปโครงสร้างการผลิตภาคเกษตร และแผนงานยุทธศาสตร์เสริมสร้างศักยภาพและพัฒนาคุณภาพชีวิต (กษ. ร่วมดำเนินการ)

งบประมาณรายจ่ายเพิ่มเติม ประจำปีงบประมาณ พ.ศ.๒๕๖๑

โครงการก่อสร้างฝายชะลอน้ำและจัดหาแหล่งน้ำชุมชน (กิจกรรมสร้างฝายชะลอน้ำเพื่ออนุรักษ์ดินและน้ำ)

จังหวัด.....

ประจำเดือน.....

หน่วยงานรับผิดชอบ กรมพัฒนาที่ดิน

วัตถุประสงค์โครงการ (๑) เพื่อเพิ่มความชุ่มชื้นให้แก่ทรัพยากรดินและน้ำ ในบริเวณพื้นที่ดำเนินโครงการ (๒) เพื่อให้มีแหล่งกักเก็บน้ำไว้ใช้ในฤดูแล้ง ในการทำเกษตรกรรม (๓) เพื่ออนุรักษ์ทรัพยากรดินและน้ำ ลดปัญหาการชะล้างพังทลายของหน้าดิน (๔) เพื่อสร้างงาน สร้างรายได้ ให้แก่เกษตรกรผู้เข้าร่วมโครงการ

เป้าหมายของโครงการ (ระบุเป้าหมายของจังหวัด)

ระยะเวลาของโครงการ เมษายน-กันยายน ๒๕๖๑

งบประมาณโครงการปี ๒๕๖๑ ระบุงบประมาณของจังหวัด จำนวน ..... บาท

แผนและผลการปฏิบัติงานปีงบประมาณ ๒๕๖๑

แผนปฏิบัติงาน (กิจกรรม/ตัวชี้วัด)	ระยะเวลาดำเนินงาน	หน่วย	การปฏิบัติงานปีงบประมาณ ๒๕๖๑							คำชี้แจง/ปัญหาอุปสรรค
			เป้าหมาย	ผลงาน						
				พ.ค.	มิ.ย.	ก.ค.	ส.ค.	ก.ย.	รวม	
๑. การอบรมถ่ายทอดความรู้ให้แก่ เกษตรกร/แรงงาน		ราย	-							
๒. การก่อสร้างฝายชะลอน้ำที่แล้วเสร็จ		แห่ง								
๓. เกษตรกรได้รับประโยชน์ (สร้างงาน สร้างรายได้ ให้แก่เกษตรกรผู้เข้าร่วมโครงการ)		ราย								
๔. พื้นที่เกษตรได้รับประโยชน์		ไร่								
๕. งบประมาณที่เบิกจ่าย		บาท								
๕.๑ งบดำเนินงาน		บาท	-							
๕.๒ งบลงทุน		บาท								
๕.๓ เงินอุดหนุน		บาท	-							
๕.๒ อื่นๆ.....		บาท	-							

ผู้รวบรวมรายงานของ (กรม / สำนัก) ..... ตำแหน่ง ..... โทร. ..... โทรสาร ..... E-mail .....

ผู้รวบรวมรายงาน.....

แบบฟอร์ม ๒ ระดับกรม

แผนงานยุทธศาสตร์การปฏิรูปโครงสร้างการผลิตภาคเกษตร และแผนงานยุทธศาสตร์เสริมสร้างศักยภาพและพัฒนาคุณภาพชีวิต (กษ. ร่วมดำเนินการ)

งบประมาณรายจ่ายเพิ่มเติม ประจำปีงบประมาณ พ.ศ.๒๕๖๑

โครงการก่อสร้างฝายชะลอน้ำและจัดหาแหล่งน้ำชุมชน (กิจกรรมสร้างฝายชะลอน้ำเพื่ออนุรักษ์ดินและน้ำ)

ประจำเดือน.....

หน่วยงานรับผิดชอบ กรมพัฒนาที่ดิน

วัตถุประสงค์โครงการ (๑) เพื่อเพิ่มความชุ่มชื้นให้แก่ทรัพยากรดินและน้ำ ในบริเวณพื้นที่ดำเนินโครงการ (๒) เพื่อให้มีแหล่งกักเก็บน้ำไว้ใช้ในฤดูแล้ง ในการทำเกษตรกรรม (๓) เพื่ออนุรักษ์ทรัพยากรดินและน้ำ ลดปัญหาการชะล้างพังทลายของหน้าดิน (๔) เพื่อสร้างงาน สร้างรายได้ ให้แก่เกษตรกรผู้เข้าร่วมโครงการ

เป้าหมายของโครงการ พื้นที่ดำเนินการ ๔๕ จังหวัด กิจกรรมสร้างฝายชะลอน้ำเพื่อการอนุรักษ์ดินและน้ำ จำนวน ๑,๐๙๗ แห่ง

ระยะเวลาของโครงการ เมษายน-กันยายน ๒๕๖๑

งบประมาณโครงการปี ๒๕๖๑ จำนวน ๑๐๙,๗๐๐,๐๐๐ บาท

แผนและผลการปฏิบัติงานปีงบประมาณ ๒๕๖๑

แผนปฏิบัติงาน (กิจกรรม/ตัวชี้วัด)	ระยะเวลาดำเนินงาน	หน่วย	การปฏิบัติงานปีงบประมาณ ๒๕๖๑							คำชี้แจง/ปัญหาอุปสรรค
			เป้าหมาย	ผลงาน						
				พ.ค.	มิ.ย.	ก.ค.	ส.ค.	ก.ย.	รวม	
๑. การอบรมถ่ายทอดความรู้ให้แก่ เกษตรกร/แรงงาน		ราย	-							
๒. การก่อสร้างฝายชะลอน้ำที่แล้วเสร็จ		แห่ง	๑,๐๙๗							
๓. เกษตรกรได้รับประโยชน์ (สร้างงาน สร้างรายได้ ให้แก่เกษตรกรผู้เข้าร่วมโครงการ)		ราย	๘,๗๗๖							
๔. พื้นที่เกษตรได้รับประโยชน์		ไร่	-							
๕. งบประมาณที่เบิกจ่าย		บาท	๑๐๙,๗๐๐,๐๐๐.๐๐							
๕.๑ งบดำเนินงาน		บาท	๔๒,๐๑๕,๑๐๐.๐๐							
๕.๒ งบลงทุน		บาท	๖๗,๖๘๔,๙๐๐.๐๐							
๕.๓ เงินอุดหนุน		บาท	-							
๕.๒ อื่นๆ.....		บาท	-							

ผู้รวบรวมรายงานของ กรมพัฒนาที่ดิน น.ส.สุนันท์ ไวยพาลี ตำแหน่ง ผู้อำนวยการกลุ่มติดตามและประเมินผล โทร. ๐๒ ๕๗๙ ๖๒๙๗ โทรสาร .๐๒ ๕๗๙ ๖๒๙๗ E-mail : pld_๖@ldd.go.th

ผู้รวบรวมรายงานของศูนย์ประเมินผล สศก. นายนิวัตร ออกเวหา ตำแหน่ง เศรษฐกรชำนาญการพิเศษ โทร. ๐๒-๕๗๙-๐๕๕๕ โทรสาร ๐๒-๕๗๙-๕๕๑๑ E-mail niwat_to@hotmail.com

นางสาวลลิศรา วงศ์เลน ตำแหน่ง เศรษฐกรปฏิบัติการ โทร. ๐๒-๕๗๙-๐๕๕๕ โทรสาร ๐๒-๕๗๙-๕๕๑๑

แบบฟอร์ม ๑ ระดับจังหวัด

แผนงานยุทธศาสตร์การปฏิรูปโครงสร้างการผลิตภาคเกษตร และแผนงานยุทธศาสตร์เสริมสร้างศักยภาพและพัฒนาคุณภาพชีวิต (กษ. ร่วมดำเนินการ)

งบประมาณรายจ่ายเพิ่มเติม ประจำปีงบประมาณ พ.ศ.๒๕๖๑

๔. โครงการปรับเปลี่ยนพื้นที่ไม่เหมาะสมในการปลูกข้าวเพื่อผลิตสินค้าเกษตรอื่นที่เหมาะสม

จังหวัด.....

ประจำเดือน.....

หน่วยงานรับผิดชอบ กรมพัฒนาที่ดิน

วัตถุประสงค์โครงการ ๑.๑ เพื่อช่วยเหลือเกษตรกรในพื้นที่ที่ไม่เหมาะสมในการปลูกข้าวให้มีการปรับเปลี่ยนพื้นที่เป็นรูปแบบเพื่อผลิตสินค้าเกษตรอื่นที่เหมาะสม ให้ลดรายจ่าย เพิ่มรายได้ และสามารถช่วยเหลือตนเองได้

๑.๒ เพื่อลดพื้นที่ปลูกข้าวไม่เหมาะสมให้มีความเหมาะสมกับพื้นที่ และลด Supply ส่วนเกินจากตลาดที่เป็นผลให้ผลผลิตข้าวราคาตกต่ำ และไม่มีคุณภาพ

เป้าหมายของโครงการ จัดทำระบบอนุรักษ์ดินและน้ำ เพื่อสนับสนุนให้ผลิตสินค้าเกษตรอื่นที่เหมาะสมในพื้นที่ปลูกข้าวที่ไม่เหมาะสม (N) จำนวน ๖,๘๓๒ ไร่ (เกษตรกร ๘๖๐ ราย) ในพื้นที่ ๑๓ จังหวัด

ระยะเวลาของโครงการ เมษายน - กันยายน ๒๕๖๑

งบประมาณโครงการปี ๒๕๖๑ จำนวน ..... บาท

แผนและผลการปฏิบัติงานปีงบประมาณ ๒๕๖๑

แผนปฏิบัติงาน (กิจกรรม/ตัวชี้วัด)	ระยะเวลาดำเนินงาน	หน่วย	การปฏิบัติงานปีงบประมาณ ๒๕๖๑							คำชี้แจง/ปัญหาอุปสรรค
			เป้าหมาย	ผลงาน						
				พ.ค.	มิ.ย.	ก.ค.	ส.ค.	ก.ย.	รวม	
๑. ชี้แจงและประชาสัมพันธ์โครงการ										
๑.๑ เจ้าหน้าที่ผู้ปฏิบัติงาน/เกี่ยวข้อง		ราย								
๑.๒ เกษตรกร		ราย								
๒. คัดเลือกเกษตรกรที่สมัครใจเข้าร่วมโครงการ										
๒.๑ เกษตรกรที่สมัครเข้าร่วมโครงการ		ราย								
๒.๒ เกษตรกรที่ผ่านการคัดเลือก		ราย								
๓. อบรมและถ่ายทอดเทคโนโลยีการพัฒนาที่ดินให้กับเกษตรกรที่เข้าร่วมโครงการ		ราย								
๔. ก่อสร้างระบบอนุรักษ์ดินและน้ำให้เหมาะสมกับพืชที่จะปรับเปลี่ยน										
๔.๑ พื้นที่ที่จัดทำระบบอนุรักษ์ดินและน้ำ		ไร่								
๔.๒ เกษตรกรที่ได้ระบบอนุรักษ์ดินและน้ำ		ราย								

แผนปฏิบัติงาน (กิจกรรม/ตัวชี้วัด)	ระยะเวลาดำเนินงาน	หน่วย	การปฏิบัติงานปีงบประมาณ ๒๕๖๑							คำชี้แจง/ปัญหาอุปสรรค
			เป้าหมาย	ผลงาน						
				พ.ค.	มิ.ย.	ก.ค.	ส.ค.	ก.ย.	รวม	
๕. สินค้าหรือชนิดพืชที่เกษตรกรปรับเปลี่ยน		ชนิด								ระบุชนิด ได้แก่ ...
๖. งบประมาณที่เบิกจ่าย		บาท								
๖.๑ งบดำเนินงาน		บาท								
๖.๒ งบลงทุน		บาท								
๖.๓ เงินอุดหนุน		บาท								
๖.๔		บาท								

ผู้รวบรวมรายงานของ (กรม / สำนัก) ..... ตำแหน่ง ..... โทร. ..... โทรสาร ..... E-mail .....

ผู้รวบรวมรายงานของศูนย์ประเมินผล สศก. ..... ตำแหน่ง ..... โทร. ..... โทรสาร ..... E-mail .....

แบบฟอร์ม ๒ ระดับกรม

แผนงานยุทธศาสตร์การปฏิรูปโครงสร้างการผลิตภาคเกษตร และแผนงานยุทธศาสตร์เสริมสร้างศักยภาพและพัฒนาคุณภาพชีวิต (กษ. ร่วมดำเนินการ)

งบประมาณรายจ่ายเพิ่มเติม ประจำปีงบประมาณ พ.ศ.๒๕๖๑

๔.โครงการปรับเปลี่ยนพื้นที่ไม่เหมาะสมในการปลูกข้าวเพื่อผลิตสินค้าเกษตรอื่นที่เหมาะสม

ประจำเดือน.....

หน่วยงานรับผิดชอบ กรมพัฒนาที่ดิน

วัตถุประสงค์โครงการ ๑.๑ เพื่อช่วยเหลือเกษตรกรในพื้นที่ที่ไม่เหมาะสมในการปลูกข้าวให้มีการปรับเปลี่ยนพื้นที่เป็นรูปแบบเพื่อผลิตสินค้าเกษตรอื่นที่เหมาะสม ให้ลดรายจ่าย เพิ่มรายได้ และสามารถช่วยเหลือตนเองได้

๑.๒ เพื่อลดพื้นที่ปลูกข้าวไม่เหมาะสมให้มีความเหมาะสมกับพื้นที่ และลด Supply ส่วนเกินจากตลาดที่เป็นผลให้ผลผลิตข้าวราคาตกต่ำ และไม่มีคุณภาพ

เป้าหมายของโครงการ จัดทำระบบอนุรักษ์ดินและน้ำ เพื่อสนับสนุนให้ผลิตสินค้าเกษตรอื่นที่เหมาะสมในพื้นที่ปลูกข้าวที่ไม่เหมาะสม (N) จำนวน ๖,๘๓๒ ไร่ (เกษตรกร ๘๖๐ ราย) ในพื้นที่ ๑๓ จังหวัด

ระยะเวลาของโครงการ เมษายน - กันยายน ๒๕๖๑

งบประมาณโครงการปี ๒๕๖๑ จำนวน ๒๙,๖๘๐,๑๐๐ บาท

แผนและผลการปฏิบัติงานปีงบประมาณ ๒๕๖๑

แผนปฏิบัติงาน (กิจกรรม/ตัวชี้วัด)	ระยะเวลาดำเนินงาน	หน่วย	การปฏิบัติงานปีงบประมาณ ๒๕๖๑							คำชี้แจง/ปัญหาอุปสรรค
			เป้าหมาย	ผลงาน						
				พ.ค.	มิ.ย.	ก.ค.	ส.ค.	ก.ย.	รวม	
๑. ชี้แจงและประชาสัมพันธ์โครงการ		จังหวัด								
๑.๑ เจ้าหน้าที่ผู้ปฏิบัติงาน/เกี่ยวข้อง		ราย								
๑.๒ เกษตรกร		ราย								
๒. คัดเลือกเกษตรกรที่สมัครใจเข้าร่วมโครงการ										
๒.๑ เกษตรกรที่สมัครเข้าร่วมโครงการ		ราย								
๒.๒ เกษตรกรที่ผ่านการคัดเลือก		ราย								
๓. อบรมและถ่ายทอดเทคโนโลยีการพัฒนาที่ดินให้กับเกษตรกรที่เข้าร่วมโครงการ		ราย								
๔. ก่อสร้างระบบอนุรักษ์ดินและน้ำให้เหมาะสมกับพืชที่จะปรับเปลี่ยน										
๔.๑ พื้นที่ที่จัดทำระบบอนุรักษ์ดินและน้ำ		ไร่								
๔.๒ เกษตรกรที่ได้ระบบอนุรักษ์ดินและน้ำ		ราย								

แผนปฏิบัติงาน (กิจกรรม/ตัวชี้วัด)	ระยะเวลาดำเนินงาน	หน่วย	การปฏิบัติงานปีงบประมาณ ๒๕๖๑							คำชี้แจง/ปัญหาอุปสรรค
			เป้าหมาย	ผลงาน						
				พ.ค.	มิ.ย.	ก.ค.	ส.ค.	ก.ย.	รวม	
๕. สินค้าหรือชนิดพืชที่เกษตรกรปรับเปลี่ยน		ชนิด								ระบุชนิด ได้แก่ ...
๖. งบประมาณที่เบิกจ่าย		บาท	๒๙,๖๘๐,๑๐๐.๐๐							
๖.๑ งบดำเนินงาน		บาท	-							
๖.๒ งบลงทุน		บาท	๒๙,๖๘๐,๑๐๐.๐๐							
๖.๓ เงินอุดหนุน		บาท	-							
๖.๔		บาท	-							

ผู้รวบรวมรายงานของ กรมพัฒนาที่ดิน น.ส.สุนันท์ ไวยพาลี ตำแหน่ง ผู้อำนวยกลุ่มติดตามและประเมินผล. โทร. ๐๒ ๕๗๙ ๖๒๙๗ โทรสาร ๐๒ ๕๗๙ ๖๒๙๗ E-mail pld_๖@ldd.go.th

ผู้รวบรวมรายงานของศูนย์ประเมินผล สศก. ..... ตำแหน่ง ..... โทร. ..... โทรสาร ..... E-mail .....

แบบฟอร์ม ๑ ระดับจังหวัด

แผนงานยุทธศาสตร์การปฏิรูปโครงสร้างการผลิตภาคเกษตร และแผนงานยุทธศาสตร์เสริมสร้างศักยภาพและพัฒนาคุณภาพชีวิต (กษ. ร่วมดำเนินการ)

งบประมาณรายจ่ายเพิ่มเติม ประจำปีงบประมาณ พ.ศ.๒๕๖๑

โครงการเพิ่มทักษะอาชีพแก่เกษตรกรผู้ลงทะเบียนสวัสดิการแห่งรัฐ (กิจกรรมฝึกอบรมหลักสูตร "การถ่ายทอดเทคโนโลยีด้านการพัฒนาที่ดิน")

จังหวัด.....

ประจำเดือน.....

หน่วยงานรับผิดชอบ สำนักงานพัฒนาที่ดินเขต.....

วัตถุประสงค์โครงการ เพื่อให้เกษตรกรผู้ลงทะเบียนเพื่อสวัสดิการแห่งรัฐได้รับความรู้ และมีทักษะด้านการพัฒนาที่ดินเพิ่มขึ้น สามารถนำไปพัฒนาทรัพยากรดินเพื่อการเกษตรในพื้นที่ตนเอง เพื่อบรรเทาและแก้ไขปัญาความยากจน

เป้าหมายของโครงการ เกษตรกรผู้ผ่านการคัดเลือกคุณสมบัติจากคณะทำงานพัฒนาคุณภาพชีวิตผู้มีบัตรสวัสดิการแห่งรัฐประจำอำเภอ (ทีมหมอประชารัฐ) จำนวน ๖๐๐ ราย

ระยะเวลาของโครงการ เมษายน - กันยายน ๒๕๖๑

งบประมาณโครงการปี ๒๕๖๑ จำนวน ..... บาท

แผนและผลการปฏิบัติงานปีงบประมาณ ๒๕๖๑

แผนปฏิบัติงาน (กิจกรรม/ตัวชี้วัด)	ระยะเวลาดำเนินงาน	หน่วย	การปฏิบัติงานปีงบประมาณ ๒๕๖๑							คำชี้แจง/ปัญหาอุปสรรค
			เป้าหมาย	ผลงาน						
				พ.ค.	มิ.ย.	ก.ค.	ส.ค.	ก.ย.	รวม	
๑.รับสมัครและคัดเลือกเกษตรกรตามคุณสมบัติที่		ราย								
๒.เกษตรกรที่ผ่านการคัดเลือกเข้าร่วมโครงการ		ราย								
๓.ฝึกอบรมเกษตรกรตามหลักสูตรที่กำหนด		ราย								
๔. งบประมาณที่เบิกจ่าย		บาท								
๔.๑ งบดำเนินงาน		บาท								
๔.๒ งบลงทุน		บาท								
๔.๓ เงินอุดหนุน		บาท								
๔.๔		บาท								

แบบฟอร์ม ๒ ระดับกรม

แผนงานยุทธศาสตร์การปฏิรูปโครงสร้างการผลิตภาคเกษตร และแผนงานยุทธศาสตร์เสริมสร้างศักยภาพและพัฒนาคุณภาพชีวิต (กษ. ร่วมดำเนินการ)

งบประมาณรายจ่ายเพิ่มเติม ประจำปีงบประมาณ พ.ศ.๒๕๖๑

โครงการเพิ่มทักษะอาชีพแก่เกษตรกรผู้ลงทะเบียนสวัสดิการแห่งรัฐ (กิจกรรมฝึกอบรมหลักสูตร "การถ่ายทอดเทคโนโลยีด้านการพัฒนาที่ดิน")

ประจำเดือน.....

หน่วยงานรับผิดชอบ กรมพัฒนาที่ดิน

วัตถุประสงค์โครงการ เพื่อให้เกษตรกรผู้ลงทะเบียนเพื่อสวัสดิการแห่งรัฐได้รับความรู้ และมีทักษะด้านการพัฒนาที่ดินเพิ่มขึ้น สามารถนำไปพัฒนาทรัพยากรดินเพื่อการเกษตรในพื้นที่ตนเอง เพื่อบรรเทาและแก้ไขปัญหาความยากจน

เป้าหมายของโครงการ เกษตรกรผู้ผ่านการคัดเลือกคุณสมบัติจากคณะทำงานพัฒนาคุณภาพชีวิตผู้มีบัตรสวัสดิการแห่งรัฐประจำอำเภอ (ทีมหมอประชารัฐ) จำนวน ๙,๖๐๐ ราย (๑๖ แห่งๆละ ๖ รุ่น ๆ ละ ๑๐๐ ราย)

ระยะเวลาของโครงการ เมษายน - กันยายน ๒๕๖๑

งบประมาณโครงการปี ๒๕๖๑ จำนวน ๑๑,๐๙๗,๖๐๐ บาท

แผนและผลการปฏิบัติงานปีงบประมาณ ๒๕๖๑

แผนปฏิบัติงาน (กิจกรรม/ตัวชี้วัด)	ระยะเวลาดำเนินงาน	หน่วย	การปฏิบัติงานปีงบประมาณ ๒๕๖๑							คำชี้แจง/ปัญหาอุปสรรค
			เป้าหมาย	ผลงาน						
				พ.ค.	มิ.ย.	ก.ค.	ส.ค.	ก.ย.	รวม	
๑.รับสมัครและคัดเลือกเกษตรกรตามคุณสมบัติที่กำหนด		ราย	๙,๖๐๐							
๒.เกษตรกรที่ผ่านการคัดเลือกเข้าร่วมโครงการ		ราย	๙,๖๐๐							
๓.ฝึกอบรมเกษตรกรตามหลักสูตรที่กำหนด		ราย	๙,๖๐๐							
๔. งบประมาณที่เบิกจ่าย		ล้านบาท	๑๑,๐๙๗,๖๐๐.๐๐							
๔.๑ งบดำเนินงาน		บาท	๑๑,๐๙๗,๖๐๐.๐๐							
๔.๒ งบลงทุน		บาท	-							
๔.๓ เงินอุดหนุน		บาท	-							
๔.๔		บาท	-							

ผู้รวบรวมรายงานของ กรมพัฒนาที่ดิน น.ส.สุนันท์ ไวยพาลี ตำแหน่ง ผู้อำนวยการกลุ่มติดตามและประเมินผล โทร. ๐๒ ๕๗๙ ๖๒๙๗ โทรสาร ๐๒ ๕๗๙ ๖๒๙๗ E-mail pld_๖@ldd.go.th

ผู้รวบรวมรายงานของศูนย์ประเมินผล น.ส. ธันยพร เพชรชูศรี ตำแหน่ง เศรษฐกรปฏิบัติการ และ นางทัศน์วรรณ ทรงอยู่ ตำแหน่ง เศรษฐกร โทร ๐-๒๙๔๐-๕๓๘๗ โทรสาร ๐-๒๕๗๙-๒๖๗๐

E-mail: salapal_mojikung@hotmail.com

หน้า 97

ภาคผนวก

ไทยนิยม ยั่งยืน

คู่มือการใช้งาน
ฐานข้อมูลโครงการไทยนิยม ยั่งยืน
กรมพัฒนาที่ดิน

QR CODE

ศูนย์เทคโนโลยีสารสนเทศและการสื่อสาร
กรมพัฒนาที่ดิน
e-Mail : cit_6@ldd.go.th
โทร. 02-941-2771